ООО «ПРОЕКТ-М»

Заказчик: ООО " Специализированный застройщик " Квартал 5.6 "

Шифр: 250121-103-1-С12/С21

« Строительство многоквартирных жилых домов со встроенно - пристроенными нежилыми помещениями, (этап 51 в жилом квартале по ППТ С 21, этап 52 в жилом квартале по ППТ С 12) в составе жилого массива, площадью 100,63 Га », по адресу: Республика Крым, г. Симферополь, с севера - Симферопольская объездная дорога, с востока - ул. Куйбышева, с юга - проектируемая дорога городского назначения, с запада - ул. Киевская г. Симферополя, участок 5.6 »

РАБОЧАЯ ДОКУМЕНТАЦИЯ

Вентиляция

Секция С12-С1

250121-103-1-С12/С21-ОВ.6

г.Симферополь
2021г.

ООО «ПРОЕКТ-М»

Саморегулируемая организация

Ассоциация «Объединение градостроительных проектных организаций»,
Ассоциация "ОГПО"

СРО –П-196-14022018
Регистрационный номер 638 от 30 сентября 2021 г.

« Строительство многоквартирных жилых домов со встроенно - пристроенными нежилыми помещениями, (этап 51 в жилом квартале по ППТ С 21, этап 52 в жилом квартале по ППТ С 12) в составе жилого массива, площадью 100,63 Га », по адресу: Республика Крым, г. Симферополь, с севера - Симферопольская объездная дорога, с востока - ул. Куйбышева, с юга - проектируемая дорога городского назначения, с запада - ул. Киевская г. Симферополя, участок 5.6 »

РАБОЧАЯ ДОКУМЕНТАЦИЯ

Вентиляция

Секция С12-С1

250121-103-1-С12/С21-ОВ.6

Директор ООО "Проект-М" И.Е. Булышева

Главный инженер проекта В.А. Леутин

г.Симферополь
2021г.

Характеристика отопительно вентиляционного оборудования

Обозначение системы	Кол-во сист.	Наименнование обслуживаемого помещения (оборудования)	Тип установки	Вентилятор							Электродвигатель			Рекуператор/воздухонагреватель							Фильтр					
				Тип исполнения	№	Схема исполнения	Положение	L, м³/ч	P, Па	n, об/мин	Тип, исполнение по взрывозащите	N, кВт	n, об/мин	Тип	№	Кол	Т-ра нагрева°С		Расход тепла, кВт	ΔP, кПа	Тип	№	Кол.	ΔP, Па	Концентрация, мг/м3	
																	tн	tк							нач.	конеч.
В1	1	ИТП, Электрощитовая	Канал-ВЕНТ-125	канальный				140	125			0,082		-												

Ведомость рабочих чертежей основного комплекта

Лист	Наименование	Примечание
1	Общие данные	
2	План цокольного этажа	
3	План 1-го этажа	
4	План кровли	
5	Схема системы ВЕ1.1-ВЕ7.3, В1	

Ведомость ссылочных и прилагаемых документов

Обозначение	Наименование	Примечание
№123-ФЗ	Федеральный закон "Технический регламент	
	о требованиях пожарной безопастности"	
№184-ФЗ	Федеральный закон "О техническом регулировании"	
№384-ФЗ	Федеральный закон "Технический регламент	
	о безопасности зданий и сооружений"	
№1521	Постановление правительства РФ	
СП 131.13330.2012 (СНиП 23-01-99*)	Строительная климатология	
СП 60.13330.2016 (СНиП 41-01-2003)	Отопление, вентиляция и кондиционирование воздуха	
СП 7.13130.2013	Отопление, вентиляция и кондиционирование. Требования пожарной безопасности	
СП 73.13330.2012 (СНиП 3.05.01-85*)	Внутренние санитарно-технические системы	
СП 112.13330.2012 (СНиП 21-01-97*)	Пожарная безопасность зданий и сооружений	
СП 51.13330.2011	Защита от шума	
СП 118.13330.2012 (СНиП 31-06-2009)	Общественные здания и сооружения	
ГОСТ Р21.1101-2013	Основные требования к проектной и рабочей документации	
	Прилагаемые докуметы:	
030220-103-1-ДН-С20-ОВ.6.СО	Спецификация оборудования	Листов 1

Общие данные

Проект вентиляции торгово-офисного здания выполнен на основании: а

- задания на проектирование;
- чертежей АС.

и в соответствии с требованиями действующих нормативных документов:

- СП 118.13330.2012 Общественные здания и сооружения
- СП 60.13330.2016 Отопление, вентиляция и кондиционирование воздуха

Вентиляция

Проектом предусматривается приточно-вытяжная вентиляция с механическим и естественным побуждением воздуха. Оборудование вентиляционных систем принято производства «Веза». На объекте применяются воздуховоды прямоугольного и круглого сечения на ниппельном и фланцевом соединения. Все воздуховоды изготавливаются из оцинкованного листового металла.

Воздуховоды всех систем выполнить из оцинкованной стали по ГОСТ 19904-90.

Монтаж систем вентиляции выполнить согласно СП 73.13330.2016 "Внутренние санитарно-технические системы". При монтаже учитывать прокладку смежных и существующих инженерных систем коммуникаций.

На воздуховодах обслуживающих помещения повышенной пожароопасности устанавливаются противопожарные клапана, а транзитные воздуховоды проходящие через эти помещения защищаются негорючим материалом с нормируемым пределом огнестойкости.

Принятые в проекте вентиляционные системы обеспечивают (при расчетной зимней и летней температурах) кратность и величину вентиляционного воздухообмена, а также метеорологические условия в помещениях согласно требований санитарных, технологических и строительных норм. Воздухообмен определен по кратности или из расчета нормируемых расходов на сантех. приборы, рабочие места, техническое оборудование.

В помещения без устройства механической приточной вентиляции, подача приточного воздуха осуществляется естественно, через оконные фрамуги. Воздухообмены в помещениях торгово-офисного здания приняты по кратностям и по норме на человека. Вытяжка из туалетов выполненная с помощью естественной вентиляции, обособленными вентканалами для каждого санузла. Вытяжка из коммерческих помещений выполненная с помощью естественной вентиляции, обособленными вентканалами для каждого офисного помещения. Вентиляция помещений ИТП и электрощитовой, выполняется с помощью канального вентилятора В1. Выбросы из систем вентиляции выполняются выше эксплуатируемой кровли на высоте не менее 3 м. Трассировка воздуховодов и расстановка оборудования принята с учетом минимальной длины воздуховодов, в условиях тесной компоновки внутренних объемов здания инженерными сетями. Воздуховоды с нормируемом пределом огнестойкости выполняются из стали толщ. 0,8 мм. В проекте предусмотрено установка огнезадерживающих клапанов КПУ-1Н, фирмы «Веза», с пределом огнестойкости EI90

Все системы механической вентиляции при пожаре отключаются.

Организацию, производство и приёмку работ выполнить в соответствии с требованием СП 73.13330.2016 «Внутренние санитарно-технические системы».

Рабочая документация соответствует заданию на проектирование, техническим условиям, требованиям действующих тех.регламентов, стандартов и сводов правил.

Главный инженер проекта

Изм.	Кол. уч.	Лист	№ док.	Подп.	Дата	250121-103-1-С12/С21-ОВ.6			
						Строительство многоквартирных жилых домов со встроенно-пристроенными нежилыми помещениями (этап 51 в жилом квартале по ППТ С21, этап 52 в жилом квартале по ППТ С12) в составе жилого массива, площадью 100,63 Га, по адресу: Республика Крым, г. Симферополь, с севера – Симферопольская объездная дорога, с востока – ул. Куйбышева, с юга – проектируемая дорога городского назначения, с запада – ул. Киевская г. Симферополь, участок 5.6			
Разраб.		Егорченко				С12-С1	Стадия	Лист	Листов
Проверил		Суницкий					Р	1	6
ГИП		Леутин				Общие данные	проект-м г.Симферополь		

Формат А3

План цокольного этажа

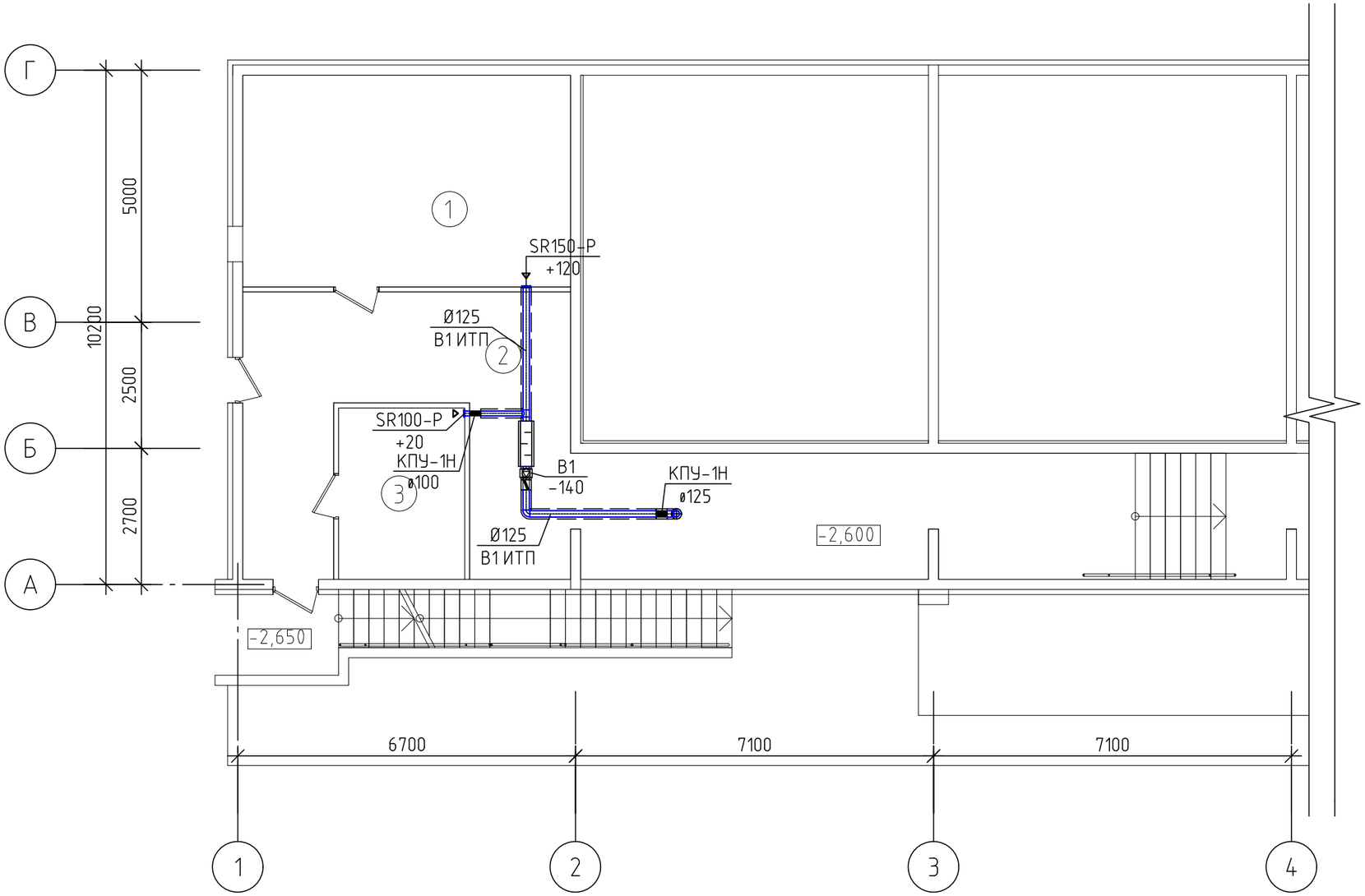

Примечание.

1. Оцинкованные воздуховоды крепить к перекрытию с помощью монтажного профиля, на шпильках и дюбелях.
2. Пуско-наладочные работы выполнить до начала отделочных работ.
3. Монтаж воздуховодов вести согласно СП73.13330.2016
4. Транзитные участки воздуховодов покрывать огнезащитой согласно СП7.13130.2013. Приложение В

Условные обозначения

- огнезащита воздуховода;
- воздуховод вытяжной системы;
- дроссель-клапан;
- обратный-клапан;
- противопожарный клапан;

Экспликация

№п.п.	Наименование	S, м^2
1	ИТП	27,30
2	Техническое помещение	121,65
3	Электрощитовая	8,50
		157,45

Изм.	Кол. уч.	Лист	№ док.	Подп.	Дата
Разраб.		Егорченко			
Проверил		Суницкий			
ГИП		Леутин			

250121-103-1-С12/С21-ОВ.6

Строительство многоквартирных жилых домов со встроенно-пристроенными нежилыми помещениями (этап 51 в жилом квартале по ППТ С21, этап 52 в жилом квартале по ППТ С12) в составе жилого массива, площадью 100,63 Га, по адресу: Республика Крым, г. Симферополь, с севера – Симферопольская объездная дорога, с востока – ул. Куйбышева, с юга – проектируемая дорога городского назначения, с запада – ул. Киевская г. Симферополя, участок 5.6

С12-С1

Стадия	Лист	Листов
Р	2	

План цокольного этажа

проект-м г.Симферополь

Формат А3

План 1-го этажа

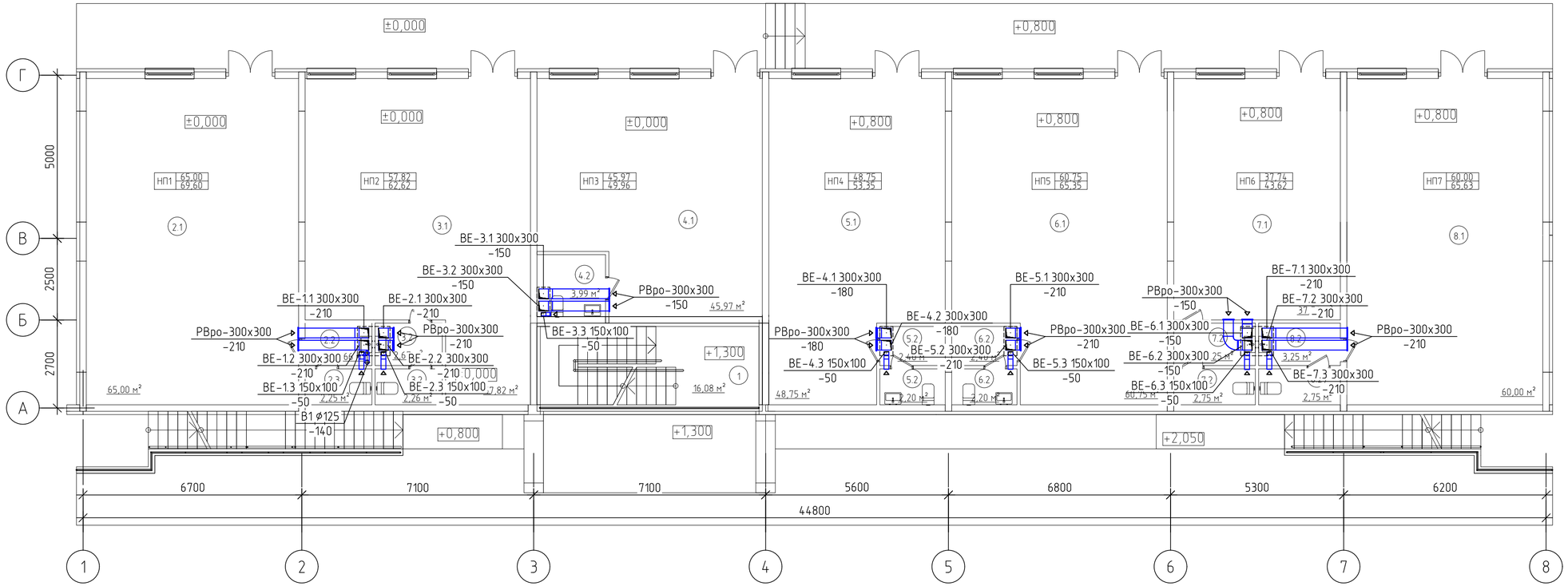

Экспликация			Экспликация		
№п.п.	Наименование	S, м²	№п.п.	Наименование	S, м²
1	Лестничная клектка	16,08	5.1	Помещение для обслуживания жилой застройки (код 2.7)	48,75
2.1	Помещение для обслуживания жилой застройки (код 2.7)	65,00	5.2	С/у	2,40
2.2	С/у	2,66	5.2	С/у	2,20
2.3	С/у	2,25	6.1	Помещение для обслуживания жилой застройки (код 2.7)	60,75
3.1	Помещение для обслуживания жилой застройки (код 2.7)	57,82	6.2	С/у	2,40
3.2	С/у	2,67	6.2	С/у	2,20
3.2	С/у	2,26	7.1	Помещение для обслуживания жилой застройки (код 2.7)	37,74
4.1	Помещение для обслуживания жилой застройки (код 2.7)	45,97	7.2	С/у	3,25
4.2	С/у	3,99	7.2	С/у	2,75

Условные обозначения

- огнезащита воздуховода;
- воздуховод вытяжной системы;
- дроссель-клапан;
- обратный-клапан;
- противопожарный клапан;

Экспликация		
№п.п.	Наименование	S, м²
8.1	Помещение для обслуживания жилой застройки (код 2.7)	60,00
8.2	С/у	3,25
8.2	С/у	2,75
		427,14 м²

Примечание.

1. Оцинкованные воздуховоды крепить к перекрытию с помощью монтажного профиля, на шпильках и дюбелях.
2. Пуско-наладочные работы выполнить до начала отделочных работ.
3. Монтаж воздуховодов вести согласно СП73.13330.2016
4. Транзитные участки воздуховодов покрывать огнезащитой согласно СП7.13130.2013. Приложение В

Изм.	Кол.уч.	Лист	№ док.	Подп.	Дата	250121-103-1-С12/С21-ОВ.6			
						Строительство многоквартирных жилых домов со встроенно-пристроенными нежилыми помещениями (этап 51 в жилом квартале по ППТ С21, этап 52 в жилом квартале по ППТ С12) в составе жилого массива, площадью 100,63 Га, по адресу: Республика Крым, г. Симферополь, с севера – Симферопольская объездная дорога, с востока – ул. Куйбышева, с юга – проектируемая дорога городского назначения, с запада – ул. Киевская г. Симферополя, участок 5.6			
Разраб.		Егорченко				С12-С1	Стадия	Лист	Листов
Проверил		Суницкий					Р	3	
ГИП		Леутин				План 1-го этажа	проект-м г.Симферополь		

Формат А4х3

План кровли

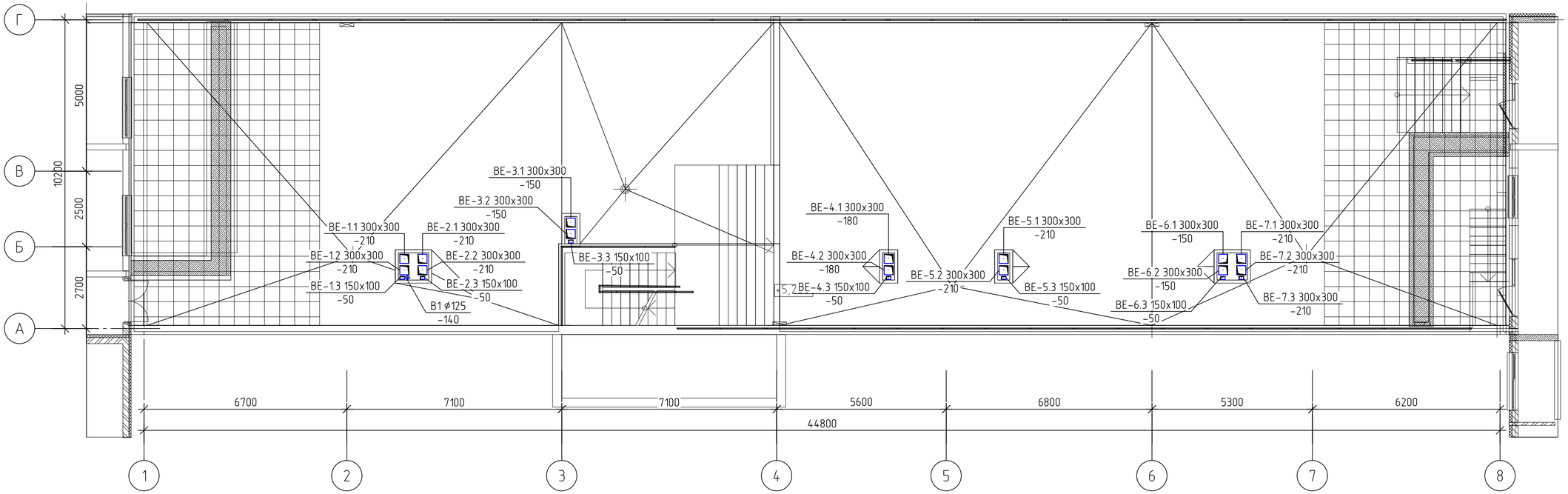

Экспликация		
№п.п.	Наименование	S, м^2
1	Эксплуатируемая кровля	381,20

Условные обозначения

- огнезащита воздуховода;
- воздуховод вытяжной системы;
- дроссель-клапан;
- обратный-клапан;
- противопожарный клапан;

Примечание.

1. Оцинкованные воздуховоды крепить к перекрытию с помощью монтажного профиля, на шпильках и дюбелях.
2. Пуско-наладочные работы выполнить до начала отделочных работ.
3. Монтаж воздуховодов вести согласно СП73.13330.2016
4. Транзитные участки воздуховодов покрывать огнезащитой согласно СП7.13130.2013. Приложение В

Изм.	Кол.уч.	Лист	№ док.	Подп.	Дата
Разраб.		Егорченко			
Проверил		Суницкий			
ГИП		Леутин			

250121-103-1-С12/С21-ОВ.6

Строительство многоквартирных жилых домов со встроенно-пристроенными нежилыми помещениями (этап 51 в жилом квартале по ППТ С21, этап 52 в жилом квартале по ППТ С12) в составе жилого массива, площадью 100,63 Га, по адресу: Республика Крым, г. Симферополь, с севера – Симферопольская объездная дорога, с востока – ул. Куйбышева, с юга – проектируемая дорога городского назначения, с запада – ул. Киевская г. Симферополя, участок 5.6

С12-С1

Стадия	Лист	Листов
Р	4	

План кровли

проект-м г.Симферополь

Формат А4х3

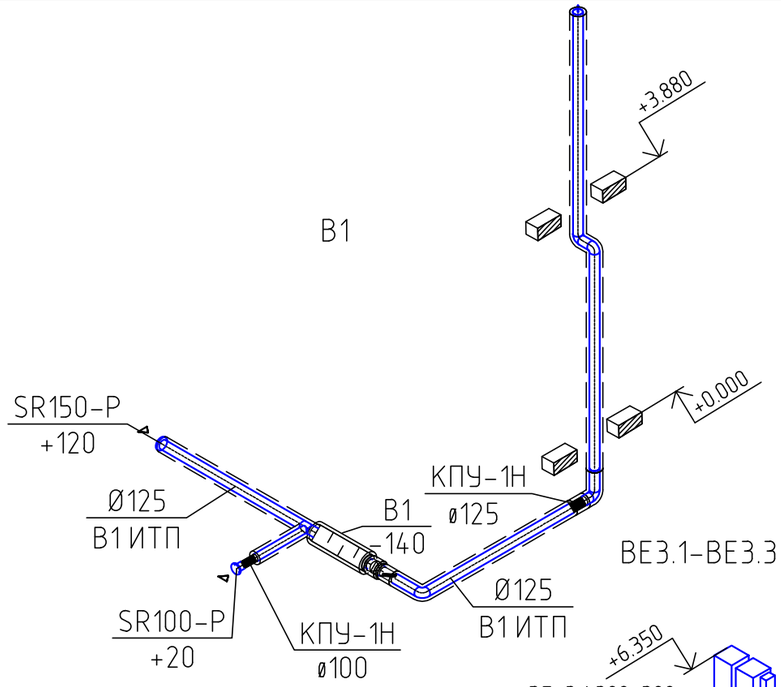

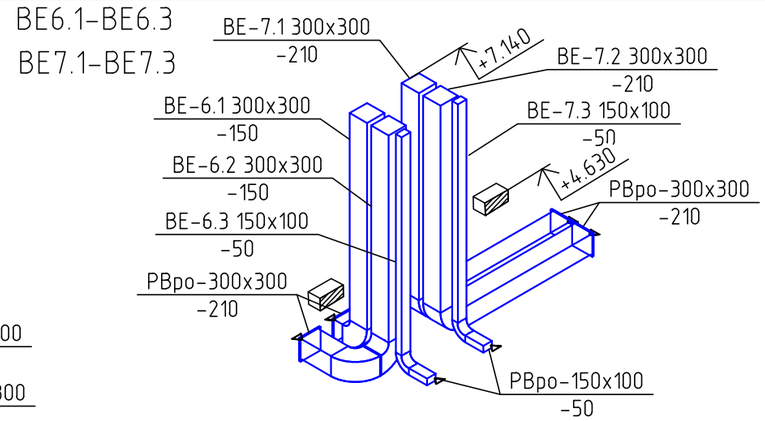

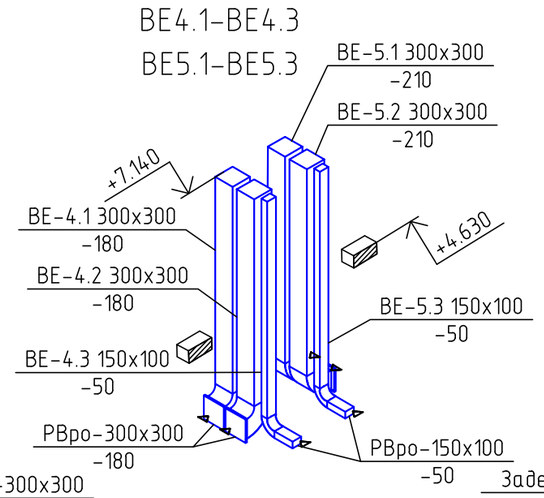

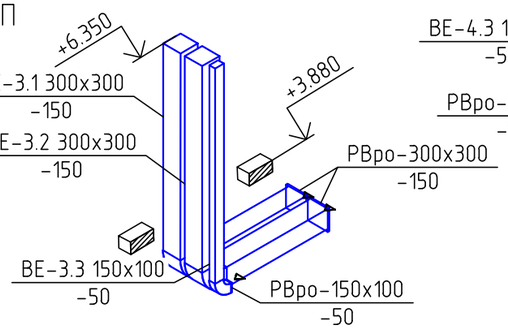

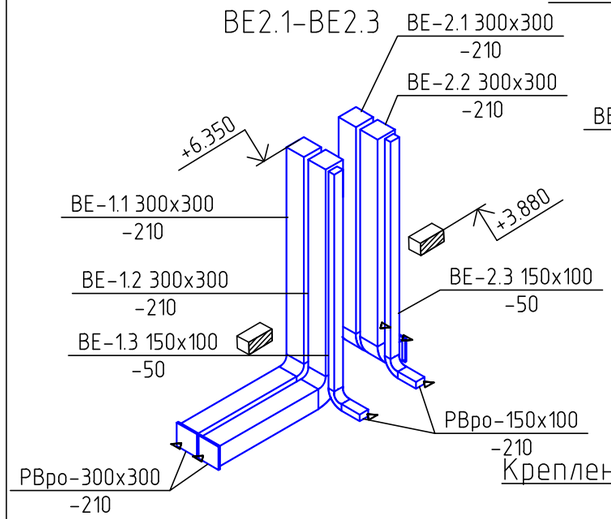

Узел прохода воздуховода через перекрытие

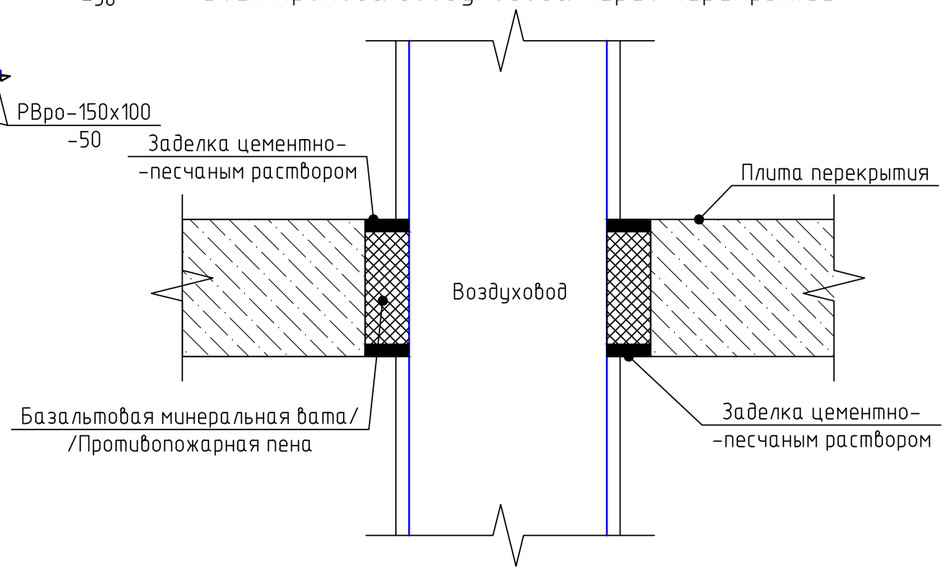

Примечание:

1. Воздуховоды прокладываемые в шахтах выше уровня кровли утеплить минеральной ватой WIRED MAT 50
2. Места прохода транзитных воздуховодов через стены, перегородки и перекрытия зданий (в том числе в кожухах и шахтах) следует уплотнять негорючими материалами, обеспечивая нормируемый предел огнестойкости пересекаемой ограждающей конструкции, за исключением мест прохода воздуховодов через перекрытия (в пределах обслуживаемого отсека) в шахтах с транзитными воздуховодами, выполненными согласно подпунктам "б", "в" пункта 6.18 и подпунктам "а"-"в" пункта 6.20. СП 7.13330.2013

Крепление вертикальных воздуховодов:

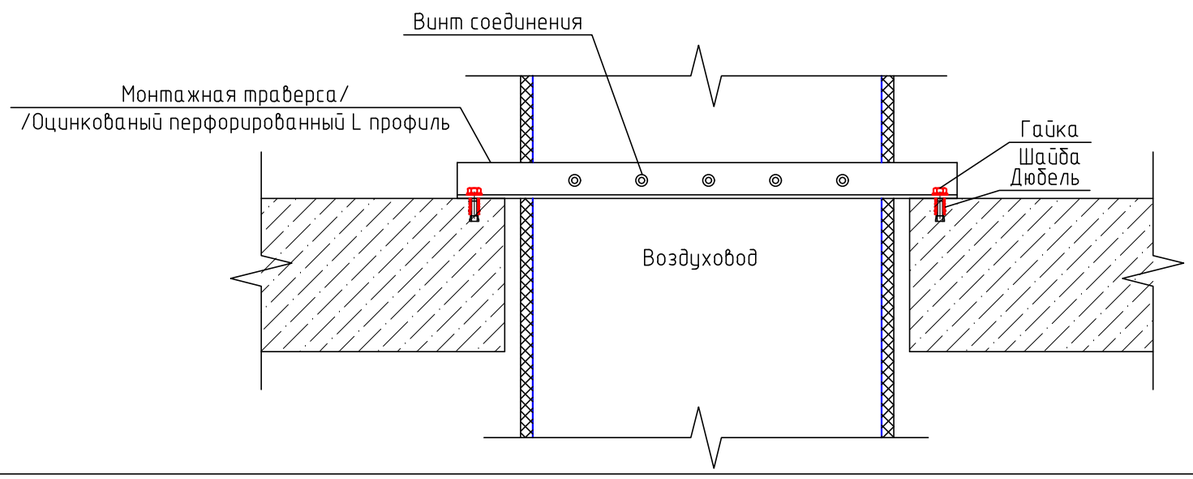

						250121-103-1-С12/С21-ОВ.6			
						Строительство многоквартирных жилых домов со встроенно-пристроенными нежилыми помещениями (этап 51 в жилом квартале по ППТ С21, этап 52 в жилом квартале по ППТ С12) в составе жилого массива, площадью 100,63 Га, по адресу: Республика Крым, г. Симферополь, с севера – Симферопольская объездная дорога, с востока – ул. Куйбышева, с юга – проектируемая дорога городского назначения, с запада – ул. Киевская г. Симферополя, участок 5.6			
Изм.	Кол. уч.	Лист	№ док.	Подп.	Дата				
Разраб.		Егорченко				С12-С1	Стадия	Лист	Листов
Проверил		Суницкий					Р	5	
ГИП		Леутин				Схема систем вентиляции	проект-м г.Симферополь		

Формат А3

Позиция	Наименование и техническая характеристика	Тип, марка, обозначение документа опросного листа	Код оборудования, изделия материала	Завод-изготовитель	Единица измерения	Количество шт.	Масса единицы, кг	Примечание
1	2	3	4	5	6	7	8	9
	Вентиляция							
1	Система В1							
1.1	Канальный вентилятор	Канал-Вент-125		"Веза"	шт	1		
1.2	Клапан обратный	Канал-Кол-К-125		"Веза"	шт	1		
1.3	Шумоглушитель канальный	Канал-ГКК-125-900		"Веза"	шт	1		
1.4	Круглые диффузоры Ду125	SR125-P		"Ровен"	шт	1		
1.5	Круглые диффузоры Ду⌀100	SR100-P		"Ровен"	шт	1		
1.6	Клапан противопожарный универсальный ⌀125	КПУ-1Н-О-Н-125		"Веза"	шт	1		
1.7	Клапан противопожарный универсальный ⌀100	КПУ-1Н-О-Н-100		"Веза"	шт	1		
1.8	Воздуховод из оцинкованной стали δ=0,8мм ⌀125				м	16		
1.9	Воздуховод из оцинкованной стали δ=0,8мм ⌀100				м	1,3		
1.10	Огнезащитное покрытие ОБМ-ТехВЕНТ 90-1 Ф - кашированный алюм. фольгой, δ=30мм,EI90	ОБМ-ТехВЕНТ 90-1 Ф			м2	10		
1.11	Крепление воздуховодов				кг	12		
2	Системы ВЕ							
2.1	Воздуховод из оцинкованной стали δ=0,8мм 300х300				м	65		
2.2	Воздуховод из оцинкованной стали δ=0,8мм 150х100				м	30		
2.3	Вентиляционные решетки регулируемые 300х300	РВро-300х300		"Ровен"	шт	14		
2.4	Вентиляционные решетки регулируемые 150х100	РВро-150х100		"Ровен"	шт	7		
2.5	Зонт вентиляционный 1000х900	ЗП-1000*900		"Ровен"	шт	2		
2.6	Зонт вентиляционный 900х400	ЗП-900*400		"Ровен"	шт	3		
2.7	Крепление воздуховодов				кг	60		
2.8	Теплоизоляционное покрытие δ=50 мм	WIRED MAT 50		"Rockwool"	м2	86		

Согласовано

Взам. инв. №

Подп. и дата

Инв. № подл.

Изм.	Кол. уч.	Лист	№ док.	Подп.	Дата
Разраб.		Егорченко			
Проверил		Суницкий			
ГИП		Леутин			

250121-103-1-С12/С21-ОВ.6.СО

Строительство многоквартирных жилых домов со встроенно-пристроенными нежилыми помещениями (этап 51 в жилом квартале по ППТ С21, этап 52 в жилом квартале по ППТ С12) в составе жилого массива, площадью 100,63 Га, по адресу: Республика Крым, г. Симферополь, с севера – Симферопольская объездная дорога, с востока – ул. Куйбышева, с юга – проектируемая дорога городского назначения, с запада – ул. Киевская г. Симферополя, участок 5.6

С12-С1

Стадия	Лист	Листов
Р	1	1

Спецификация оборудования

проект-м г.Симферополь

Формат А3