ООО «ПРОЕКТ-М»

ПРОЕКТ - М

Заказчик: ООО " Специализированный застройщик " Квартал 5.6 "

Шифр: 250121-103-1-С12/С21-ОВ.10

« Строительство многоквартирных жилых домов со встроенно – пристроенными нежилыми помещениями, (этап 51 в жилом квартале по ППТ С 21, этап 52 в жилом квартале по ППТ С 12) в составе жилого массива, площадью 100,63 Га », по адресу: Республика Крым, г. Симферополь, с севера – Симферопольская объездная дорога, с востока – ул. Куйбышева, с юга – проектируемая дорога городского назначения, с запада – ул. Киевская г. Симферополя, участок 5.6 »

РАБОЧАЯ ДОКУМЕНТАЦИЯ

Вентиляция
Секция С21.1
этап 51

250121-103-1-С12/С21-ОВ.10

г.Симферополь
2021г.

ООО «ПРОЕКТ–М»

Саморегулируемая организация

Ассоциация «Объединение градостроительных проектных организаций»,
Ассоциация "ОГПО"

СРО –П–196–14022018
Регистрационный номер 638 от 30 сентября 2021 г..

« Строительство многоквартирных жилых домов со встроенно – пристроенными нежилыми помещениями, (этап 51 в жилом квартале по ППТ С 21, этап 52 в жилом квартале по ППТ С 12) в составе жилого массива, площадью 100,63 Га », по адресу: Республика Крым, г. Симферополь, с севера – Симферопольская объездная дорога, с востока – ул. Куйбышева, с юга – проектируемая дорога городского назначения, с запада – ул. Киевская г. Симферополя, участок 5.6 »

РАБОЧАЯ ДОКУМЕНТАЦИЯ

Вентиляция
Секция С21.1
этап 51

250121–103–1–С12/С21–ОВ.10

Директор ООО "Проект–М" И.Е. Булышева

Главный инженер проекта В.А. Леутин

г.Симферополь
2021г.

ВЕДОМОСТЬ РАБОЧИХ ЧЕРТЕЖЕЙ ОСНОВНОГО КОМПЛЕКТА

Лист	Наименование	Примечание
1	Общие данные (начало).	
2	Общие данные (окончание).	
3	Характеристика отопительно- вентиляционных систем.	
4	Таблица воздухообмена.	
5	План этажа на отм. -3,450 с системами вентиляции.	
6	План 1-го этажа на отм. 0,000 с системами вентиляции.	
7	План 2-го этажа на отм. +3,900 с системами вентиляции.	
8	План 3-го этажа на отм. +6,900 с системами вентиляции.	
9	План 4,5-го этажа на отм. +9,900;12,900 с системами вентиляции.	
10	План 6,7,8-го этажа на отм. +15,900;18,900;21.900 с системами вентиляции.	
11	План 9,10,11-го этажа на отм. +24,900;27,900;30.900 с системами вентиляции.	
12	План кровли на отм. 33.990 с системами вентиляции.	
13	План кровли на отм. 33.990; 36.460 с системами вентиляции.	
14	Схема системы вентиляции ВШ1÷ВШ6.	
15	Схема системы вентиляции ВШ7÷ВШ13;ВШ15;ВШ16;ВШ19;ВШ21;ВШ22; ВШ25.	
16	Схема системы вентиляции ВШ14;ВШ17;ВШ18;ВШ20;ВШ23; ВШ24;ВШ30.	
17	Схема системы вентиляции ВШ26÷ВШ29;ВШ31.	
18	Схема системы вентиляции ВД1;ПД1,ПД2.	
19	Схема системы вентиляции ПД3;ПД3,1;ПД4;ПД5;В1;В2ВЕ1.	
20	Узлы соединения воздуховодов. Типовые узлы врезки в воздуховод.	
	Узел прохождения канала через стену. Узел установки круглого диффузора	
	Узел установки квадратного диффузора.	
	Элементы крепления круглых воздуховодов к ЖБ плите.	
	Элементы крепления прямоугольных воздуховодов к ЖБ плите.	

Технические решения, принятые в рабочих чертежах, соответствуют требованиям экологических, санитарно-гигиенических, противопожарных и других норм и правил, действующих на территории Российской Федерации, и обеспечивают безопасную для жизни и здоровья людей эксплуатацию объекта при соблюдении предусмотренных рабочими чертежами мероприятий.

ГИП Леутин В.А.

ВЕДОМОСТЬ ССЫЛОЧНЫХ И ПРИЛАГАЕМЫХ ДОКУМЕНТОВ

Обозначение	Наименование	Примечание
	Ссылочные документы	
сер. 5.904-1	Детали крепления воздуховодов.	
сер. 7.903.9-2	Тепловая изоляция трубопроводов.	
сер. 1.494-30	Установка и крепление вентиляторов к строительным конструкциям.	
сер. 1.494-21	Крепление решеток к воздуховодам и строительным конструкциям.	
сер. 5.904-10	Узлы перехода вентиляционных шахт через перекрытия зданий.	
	Узлы прохода общего назначения.	
сер. 5.904-51	Зонты и дефлекторы вент. систем.	
сер. 5.900-7 вып.1-4	Опорные конструкции и средства крепления стальных трубопроводов	
	внутренних санитарно-технических систем.	
№123-ФЗ	Федеральный закон "Технический регламент о требованиях	
	пожарной безопастности"	
№184-ФЗ	Федеральный закон "О техническом регулировании"	
№384-ФЗ	Федеральный закон "Технический регламент о безопасности	
	зданий и сооружений"	
№985	Постановление правительства РФ	
	Прилагаемые документы	
250121-103-1-С12/С21-ОВ СО	Спецификация оборудования.	на 7 листах

Основные показатели по чертежам отопления и вентиляции

Наименование здания	Объем, м³	Периоды года при tн,°С	Расход тепла (Вт(ккал/ч))				Расход холода, Вт	установленная мощность электродвигат. кВт
			на отопление	на вентиля-цию	на горячее водоснаб-жение	общий		
Секция С21.1	22703,88	-14	346000 (297506)	—	270000 (232158)	616000 (529664)	—	—

Изм.	Кол-во	Лист	№ док	Подпись	Дата
Разработал		Петрищев М.			
Проверил		Суницкий О.В			
ГАП		Бивитт А.			
ГИП		Леутин В.А.			

250121-103-1-С12/С21-ОВ.10

«Строительство многоквартирных жилых домов со встроенно-пристроенными (этап 51 в жилом квартале по ППТ С21, этап 52 в жилом квартале по ППТ С12) в составе жилого массива, площадью 100,63 Га», по адресу: Республика Крым, г.Симферополь, с севера Симферопольская объездная дорога, с востока - ул. Куйбышева, с юга -проектируемая дорога -городского назначения, с запада - ул. Киевская г.Симферополя, участок 5.6»

Секция С-21.1
Этап 51

Стадия	Лист	Листов
Р	1	20

Общие данные (начало).

проект-м
г. Симферополь

Согласовано

Взам. инв. №

Подпись и дата

Инв.№подл.

Формат А3

Общие указания

Проект системы вентиляции 11-ти этажного жилого дома С21.1, в составе «Строительство многоквартирных жилых домов со встроенно-пристроенными нежилыми помещениями (этап 51 в жилом квартале по ППТ С21, этап 52 в жилом квартале по ППТ С12) в составе жилого массива, площадью 100,63 Га», по адресу: Республика Крым, г. Симферополь, с севера - Симферопольская объездная дорога, с востока - ул. Куйбышева, с юга - проектируемая дорога городского назначения, с запада - ул. Киевская г.Симферополя, участок 5.6», выполнен на основании:

- задания на проектирование;
- чертежей АС.
- и в соответствии с требованиями действующих нормативных документов:
- СП 7.13130.2013 "Отопление, вентиляция и кондиционирование. Требования пожарной безопасности";
- СП 118.13330.2012 "Общественные здания и сооружения";
- СП 60.13330.2020 "Отопление, вентиляция и кондиционирование воздуха";
- СП 54.13330.2016 "Здания жилые многоквартирные. Актуализированная редакция СНиП 31-01-2003 (с Изменением N 2)";
- СП 112.13330.2012 (СНиП 21-01-97*) "Пожарная безопасность зданий и сооружений".

При разработке системы отопления были учтены требования других нормативно-технических документов, в том числе Постановление Правительства РФ №985 от 04.07.2020. «Об утверждении перечня национальных стандартов и сводов правил (частей таких стандартов и сводов правил), в результате применения которых на обязательной основе обеспечивается соблюдение требований Федерального закона «Технический регламент о безопасности зданий и сооружений».

Вентиляция

Принятые в проекте вентиляционные системы обеспечивают (при расчетной зимней и летней температурах) кратность и величину вентиляционного воздухообмена, а также метеорологические условия в помещениях согласно требованиям санитарных, технологических и строительных норм. Воздухообмен определен по кратности или из расчета нормируемых расходов на сантех. приборы, рабочие места.

Вентиляция квартир запроектирована приточно-вытяжная общеобменная: приток неорганизованный через окна и двери. Удаление воздуха квартир осуществляется через вентиляционные каналы из оцинкованной стали по ГОСТ 19904-90 толщиной 0,8мм. , с подсоединением каналов-спутников к сборным шахтам на расстоянии не менее чем через 2 м выше обслуживаемого помещения. Вент.щахты и спутники покрыть огнезащитой ОБМ-ТехВЕНТ 60-1 кашированный алюм. фольгой, ⌀=20мм, EI60.

На воздуховодах, обслуживающих помещения повышенной пожароопасности, устанавливаются противопожарные клапана, а транзитные воздуховоды проходящие через эти помещения обматываются негорючим материалом с нормируемым пределом огнестойкости.

Проектом предусмотрена обособленная механическая вытяжная вентиляции из помещения ИТП, насосной, электрощитовой, коммутационная работающие от установок В1 и В2 соответственно, фирмы «Веза». Транзитные участки систем В1,В2 обматываются негорючим материалом с пределом огнестойкости EI60.

Транзитные участки системы ВЕ1 обматываются негорючим материалом с пределом огнестойкости EI60.

В колясочной и уборочной принята вытяжная вентиляция с естественным побуждением.

В системах вентиляции приняты вентрешетки фирмы «Ровен»

Выброс воздуха из сборных вентканалов и индивидуальных каналов вытяжных систем осуществляется в атмосферу выше уровня кровли на высоте не менее 1м.

Вентшахты на кровле обрамляются газоблоком толщиной 100мм и оштукатуриваются по металлической сетке.

На оголовках вентканалов устанавливаются турбодефлеторы фирмы «Rotado»

Трассировка воздуховодов и расстановка оборудования принята с учетом минимальной длины воздуховодов, в условиях тесной компоновки внутренних объемов здания инженерными сетями.

Толщина транзитных воздуховодов принята 0,8 мм.

Монтаж систем вентиляции выполнить согласно СП 73.13330.2016 "Внутренние санитарно-технические системы". При монтаже учитывать прокладку смежных и существующих инженерных систем коммуникаций.

Концентрации вредных веществ в воздухе внутренней среды помещений с учетом совместного использования строительных материалов, применяемых в проектируемом объекте капитального строительства, не превышает среднесуточных ПДК, установленных для атмосферного воздуха рабочей зоны в соответствии с ГН 2.1.6.3492-17.

Противодымная вентиляция

Противодымная защита, состоящая из систем дымоудаления и подпора воздуха, предусматривается с целью предотвращения воздействия на людей дыма, повышенной температуры и токсичных продуктов сгорания в процессе эвакуации людей из здания на начальной стадии пожара.

Системы противодымной вентиляции предусматриваются для защиты поэтажных коридоров отм. 0.000...+30.900.

Противодымная вентиляция выполняется в коридорах согласно пп а) 7.2 СП 7.13130.2013.

Предусматривается одна система дымоудаления (ВД1), работающая на два коридора, с механическим побуждением, состоящая из вертикальной шахты, разветвлённой сети воздуховодов с клапанами дымоудаления и радиального вентилятора, установленного на кровле.

Система дымоудаления ВД1 состоит из шахты дымоудаления с пределом огнестойкости не менее 1 час, разветвлённой сети воздуховодов с клапанами дымоудаления КПУ-1Н-1200х400 с огнестойкостью EI-90, устанавливаемыми на отм. 0,000...+30,900. При выходе шахты дымоудаления на кровлю, на кровле устанавливают радиальный вентилятор типа ВРАН с обратным клапаном.

Удаление продуктов горения производится из верхней зоны помещения, не ниже отм. +2,100.

Возмещения объемов удаляемых продуктов горения при пожаре обеспечивается посредством подачи наружного воздуха в нижнюю зону обслуживаемого помещения (ПД1,ПД2).

Система компенсации (ПД1) состоит из шахты подпора воздуха с пределом огнестойкости не менее 1 час, клапанов Гермик-ДУ-650х650 с огнестойкостью EI-90 устанавливаемыми на отм. 0,000...+30,900. При выходе шахты подпора воздуха на кровлю, на кровле устанавливают осевой вентилятор типа ОСА-501 с обратным клапаном.

Система компенсации (ПД2) состоит из шахты подпора воздуха с пределом огнестойкости не менее 1 час, клапанов Гермик-ДУ-450х950 с огнестойкостью EI-90 устанавливаемыми на отм. 0,000...+30,900. При выходе шахты подпора воздуха на кровлю, на кровле устанавливают осевой вентилятор типа ОСА-501 с обратным клапаном.

В период эвакуации людей в помещения зон безопасности, предусмотрены системы подпора воздуха ПД3.

Система ПД3 обеспечивают подачу наружного воздуха в защищаемое помещение в количестве, достаточном для его истечения через одну открытую дверь с минимально допустимой скоростью (1.5 м/с).

Система подпора воздуха (ПД3) состоит из шахты подпора воздуха с пределом огнестойкости не менее 1 час, клапанов Гермик-ДУ-600х700 с огнестойкостью EI-90 устанавливаемыми на отм. 3,900...+30,900. При выходе шахты подпора воздуха на кровлю, на кровле устанавливают осевой вентилятор типа ОСА-501 с обратным клапаном.

В период с момента завершения эвакуации людей в помещение зоны безопасности и в течении времени их пребывания в этом помещении до начала спасательных работ пожарными подразделениями, предусмотрены системы подпора воздуха ПД3.1. Температура подогреваемого воздуха в защищаемом помещении - 18°С.

Система подпора воздуха (ПД4,ПД5) в лифтовые шахты.

Система подпора воздуха (ПД4) состоит из осевого вентилятора типа ОСА-501 с обратным клапаном.

Система подпора воздуха (ПД5) состоит из осевого вентилятора типа ОСА-501 с обратным клапаном.

Воздуховоды противодымной вентиляции выполнены из тонколистовой оцинкованной стали по ГОСТ Р ЕН 13779-2007 «Вентиляция в нежилых зданиях. Технические требования к системам вентиляции и кондиционирования», плотными, класса герметичности «В», толщиной не менее 1 мм и покрыты огнестойким составом.

Для обеспечения предела огнестойкости EI90 предусмотрена обработка воздуховодов, прокладываемых внутри здания.

К установке принято оборудование производства «Веза», Россия.

В случае возникновения пожара включение систем противодымной защиты автоматическое.

При срабатывании системы пожарной сигнализации системы общеобменной вентиляции жилого дома должны отключиться.

Системы приточной противодымной вентиляции лифтов для пожарных подлежат приемосдаточным и периодическим испытаниям согласно требованиям, ГОСТ Р 53300.

Электроснабжение установки противодымной защиты осуществляется по 1-ой категории согласно СП 6.13130.2013.

С целью обеспечения надежности питания от двух независимых источников, допускается осуществлять питание от одного источника: от разных трансформаторов или от двух близлежащих однотрансформаторных подстанций, подключенных к разным питающим линиям, проложенным по разным трассам с устройством автоматического ввода резерва.

Питание вентилятора и клапанов выполнить огнестойким кабелем с пределом огнестойкости оболочки не менее 60мин.

При срабатывании системы пожарной сигнализации или при ручном пуске системы противодымной вентиляции, в зависимости от места возгорания, должна запуститься система вытяжной противодымной вентиляции ВД1 и системы компенсации и подпора воздуха (ПД1,ПД2,ПД3,ПД4,ПД5) обеспечивающая не задымление основных путей эвакуации.

При этом все системы общеобменной вентиляции должны прекратить свою работу, а нормально открытые клапана, установленные в этой системе, должны закрыться, для избежание распространения дыма и огня по системе общеобменной вентиляции.

Согласовано

Взам. инв. №

Подпись и дата

Инв.№подл.

Изм.	Кол-во	Лист	№ док	Подпись	Дата	250121-103-1-С12/С21-ОВ.10			
						«Строительство многоквартирных жилых домов со встроенно-пристроенными (этап 51 в жилом квартале по ППТ С21, этап 52 в жилом квартале по ППТ С12) в составе жилого массива, площадью 100,63 Га», по адресу: Республика Крым, г.Симферополь, с севера Симферопольская объездная дорога, с востока - ул. Куйбышева, с юга -проектируемая дорога -городского назначения, с запада - ул. Киевская г.Симферополя, участок 5.6»			
Разработал		Петрищев М.				Секция С-21.1 Этап 51	Стадия	Лист	Листов
Проверил		Суницкий О.В					Р	2	
ГАП		Бивитт А.				Общие данные(окончание) Характеристика отопительно-вентиляционных систем.	проект-м г. Симферополь		
ГИП		Леутин В.А.							

Формат А3

Обозначение системы	Кол-во сист.	Наименнование обслуживаемого помещения (оборудования)	Установка				Электродвигатель			Воздухонагреватель				Воздухоохладитель				Коэффициент преобразования		Примечание
			Тип установки	Схема исполнения	L, м³/ч	P, Па	Тип	N, КВт	n, об/мин	Тип	Температура нагрева °С		Расход тепла, кВт	Тип	Температура охлождения °С		Расход холода, кВт	EER	COP	
											tн	tк			tн	tк				
В1	1	ИТП, Насосная	VCZpl-160	Канальный	-300	300		0,1	2409											"Ровен"
В2	1	Электрощитовая, Коммутационная	VC-160	Канальный	-170	250		0,115	2525											"Ровен"
ВД1	1	Коридор	ВРАН9-100-ДУ600-Н-01500/06 -У1-1-П0-0	Крышной	-17300	650		15	730											"Веза"
ПД1	1	Коридор	ОСА 501-050-Н-00220/2-У2	Осевой	8200	500		2,2	2850											"Веза"
ПД2	1	Коридор	ОСА 501-050-Н-00220/2-У2	Осевой	8200	500		2,2	2850											"Веза"
ПД3	1	Безопасная зона	ОСА 501-050-Н-00400/2-У2	Осевой	14742	570		4												"Веза"
ПД3.1	1	Безопасная зона	RW-S-(40-20)	Крышной	1050	350		0,37	2638	Электр	-14	18	11,26							"Ровен"
ПД4	1	Лифтовая шахта	ОСА 501-080-Н-00550/4-У2	Крышной	28865	400		5,5	1435											"Веза"
ПД5	1	Лифтовая шахта	ОСА 501-080-Н-00550/4-У2	Крышной	28865	400		5,5	1435											"Веза"

Изм.	Кол. уч.	Лист	№ док.	Подп.	Дата
Разработал		Петрищев			
Проверил		Суницкий			
ГАП		Бивитт			
ГИП		Леутин			

250121-103-1-С12/С21-ОВ.10

«Строительство многоквартирных жилых домов со встроенно-пристроенными нежилыми помещениями (этап 51 в жилом квартале по ППТ С21, этап 52 в жилом квартале по ППТ С12) в составе жилого массива, площадью 100,63 Га», по адресу: Республика Крым, г.Симферополь, с севера – Симферопольская объездная дорога, с востока – ул. Куйбышева, с юга –проектируемая дорога городского назначения, с запада – ул. Киевская г.Симферополя, участок 5.6»

Секция С21.1
Этап 51

Стадия	Лист	Листов
Р	3	

Характеристика отопительно-вентиляционного оборудования

проект-м
г. Симферополь

Формат А3

Таблица воздухообменов

№ пом.	Наименование помещения	Площадь, м2	Объем, м3	Расчетная тем-ра внутр. воздуха в холодный период, tС	Кол-во		Расход воздуха, м3/ч					Организация воздухообменов						Примечание
					Персонала, чел	Посетителей, чел	По удельным показателям	По кратности		По ассимиляции теплоизбытков	По технологии и компенсации вытяжки местных отсосов	Приток			Вытяжка			
								Приток	Вытяжка			Механический	Перетеканием	Естественный	Механический	Перетеканием	Естественный	
1	2	3	4	5	6	7	8	9	10	11	12	13	14	15	16	17	18	19
Подвал (-3.650)																		
	Подвал	240	720	5				1	1	-	-	-	720	-	-	-	720	-
60	ИТП	25,74	77,22	10	-	-	-	-	2	-	-	-	180	-	180	-	-	-
61	Коммутационная	12,75	38,25	10	-	-	-	-	2	-	-	-	80	-	80	-	-	-
62	Электрощитовая	15,75	47,25	10	-	-	-	-	2	-	-	-	90	-	90	-	-	-
63	Насосная	19,86	59,58	10	-	-	-	-	2	-	-	-	120	-	120	-	-	-
1 этаж (+0.000)																		
15	Колясочная	11,12	33,36	16	-	-	-	-	2	-	-	-	65	-	-	-	65	-
16	С/У	3,99	11,97	16	-	-	-	-	-	-	-	-	-	-	-	-	50	-
17	ПУИ	1,71	5,13	16	-	-	-	-	2	-	-	-	30	-	-	-	30	-
Жилые квартиры 1 этаж (+0.000)... 11 этаж (+30.900)																		
1	Кухня	по плану		20	-	-	-	-	-	-	-	-	-	60	-	-	60	
2	Санузел	по плану		23	-	-	-	-	не менее 25м^{3}/ч	-	-	-	-	-	не менее 25м^{3}/ч	-	-	

Изм.	Кол. уч.	Лист	№ док.	Подп.	Дата
Разработал		Петрищев			
Проверил		Суницкий			
ГАП		Бивитт			
ГИП		Леутин			

250121-103-1-С12/С21-ОВ.10

«Строительство многоквартирных жилых домов со встроенно-пристроенными нежилыми помещениями (этап 51 в жилом квартале по ППТ С21, этап 52 в жилом квартале по ППТ С12) в составе жилого массива, площадью 100,63 Га», по адресу: Республика Крым, г.Симферополь, с севера – Симферопольская объездная дорога, с востока – ул. Куйбышева, с юга –проектируемая дорога городского назначения, с запада – ул. Киевская г.Симферополя, участок 5.6»

Секция С21.1
Этап 51

Стадия	Лист	Листов
Р	4	

Таблица воздухообменов

проект-м
г. Симферополь

Формат А3

План этажа на отм. -3.450

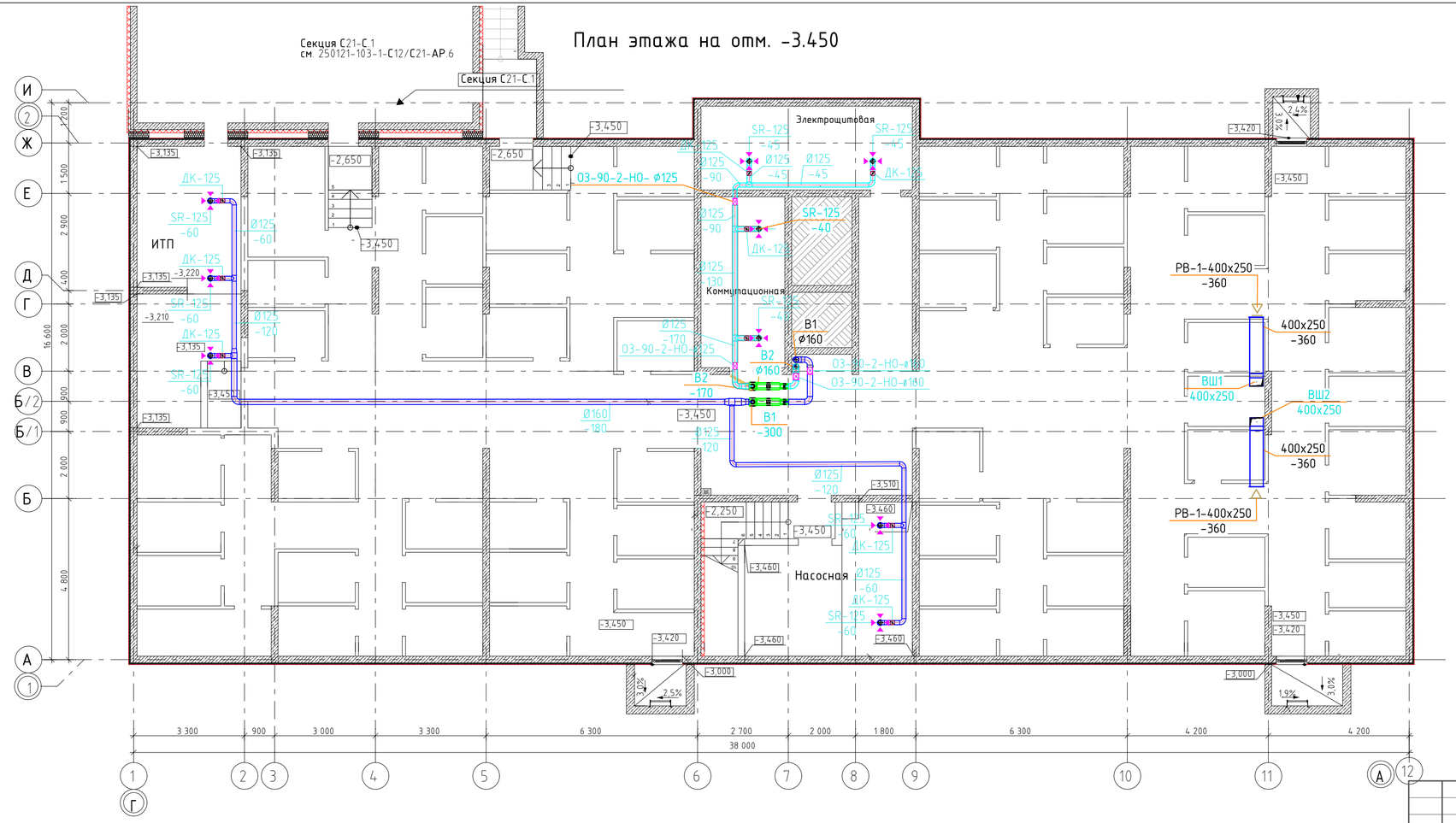

ЭКСПЛИКАЦИЯ ПОМЕЩЕНИЙ

	№ п.п.	Наименование	S м2
КП			
	1	Кладовая	3,45
	2	Кладовая	3,45
	3	Кладовая	3,45
	4	Кладовая	3,45
	5	Кладовая	3,45
	6	Кладовая	3,22
	7	Кладовая	3,45
	8	Кладовая	3,45
	9	Кладовая	3,22
	10	Кладовая	3,45
	11	Кладовая	3,45
	12	Кладовая	3,22
	13	Кладовая	5,60
	14	Кладовая	3,75
	15	Кладовая	3,75
	16	Кладовая	4,75
	17	Кладовая	3,22
	18	Кладовая	3,22
	19	Кладовая	7,59
	20	Кладовая	3,40
	21	Кладовая	3,40
	22	Кладовая	3,57
	23	Кладовая	4,07
	24	Кладовая	3,49
	25	Кладовая	3,58
	26	Кладовая	3,45
	27	Кладовая	3,45
	28	Кладовая	3,45
	29	Кладовая	3,45
	30	Кладовая	3,45
	31	Кладовая	3,68
	32	Кладовая	3,83
	33	Кладовая	3,45
	34	Кладовая	3,22
	35	Кладовая	3,22
	36	Кладовая	3,22
	37	Кладовая	3,22
	38	Кладовая	3,22
	39	Кладовая	3,22
	40	Кладовая	3,45
	41	Кладовая	3,45
	42	Кладовая	3,22
	43	Кладовая	4,49
	44	Кладовая	3,45
	45	Кладовая	3,45
	46	Кладовая	3,45
	47	Кладовая	3,45
	48	Кладовая	3,45
	49	Кладовая	4,49
	50	Кладовая	3,45
	51	Кладовая	3,45
	52	Кладовая	3,30
	53	Кладовая	4,48
	54	Кладовая	3,45
	55	Кладовая	4,49
	56	Кладовая	3,30
	57	Кладовая	3,45
	58	Кладовая	3,45
			210,80 м²
МОП			
	59	Коридор	235,02
	64	Л.клетка	7,79
			242,81 м²
ТП			
	60	ИТП	25,74
	61	Коммутационная	12,75
	62	Электрощитовая	15,75
	63	Насосная	19,86
			74,10 м²
			527,71 м²

КОМПОНОВОЧНАЯ СХЕМА КВАРТАЛА С12/С21

Согласовано

Взам. инв. №

Подпись и дата

Инв.№подл.

Изм.	Кол-во	Лист	№ док	Подпись	Дата
Разработал		Петрищев М.			
Проверил		Сунцицкий ОВ			
ГАП		Бивитт А.			
ГИП		Леутин В.А.			

250121-103-1-С12/С21-ОВ.10

«Строительство многоквартирных жилых домов со встроенно-пристроенными (этап 51 в жилом квартале по ППТ С21, этап 52 в жилом квартале по ППТ С12) в составе жилого массива, площадью 100,63 Га», по адресу: Республика Крым, г.Симферополь, с севера Симферопольская объездная дорога, с востока – ул. Кулишева, с юга -проектируемая дорога -городского назначения, с запада – ул. Киевская г.Симферополя, участок 5.6»

Секция С-21.1
Этап 51

Стадия	Лист	Листов
Р	5	

План этажа на отм. -3.450
с системами вентиляции.

проект-м
г. Симферополь

Формат А3+А4

План 1-го этажа на отм. 0.000

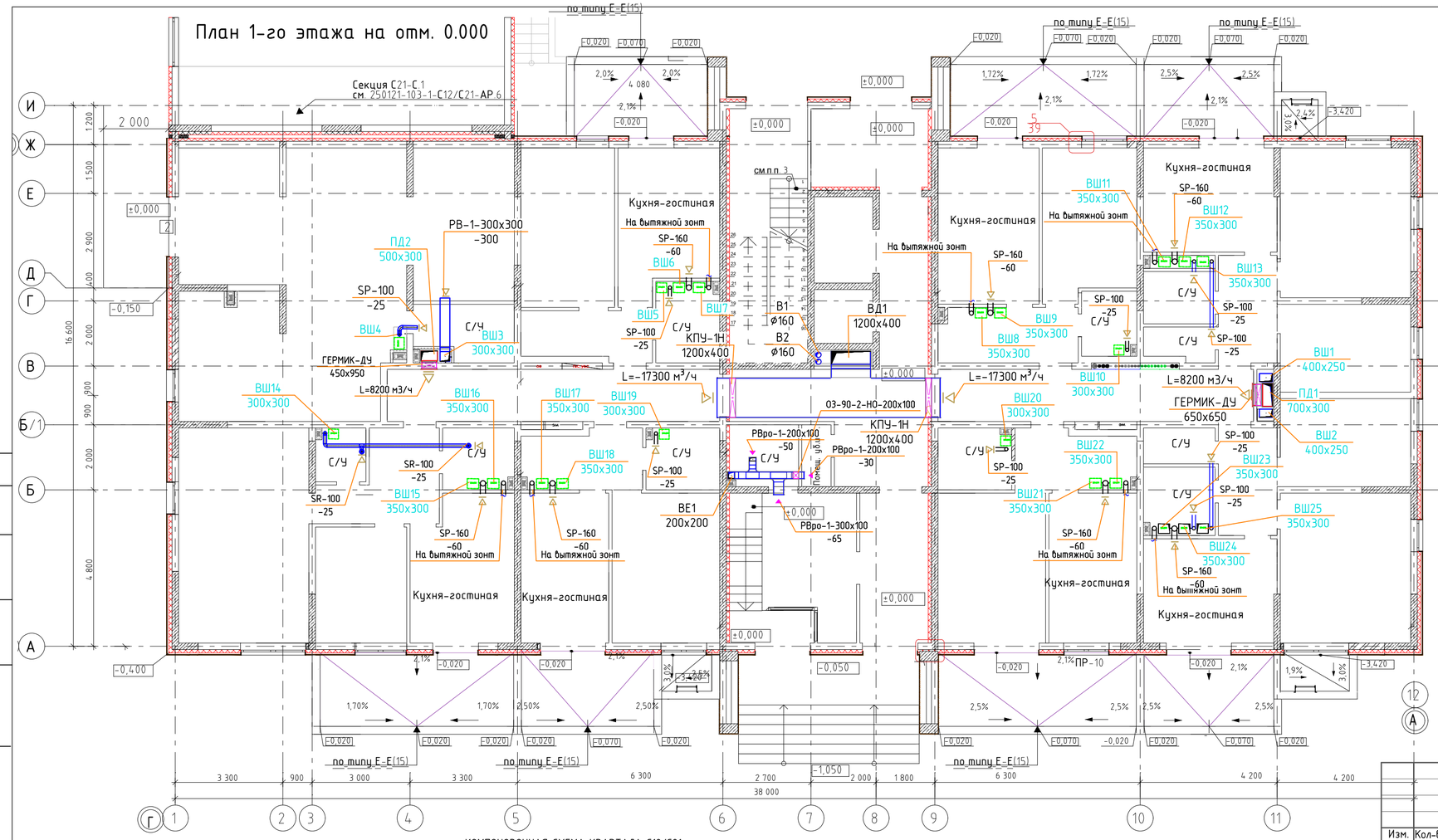

ЭКСПЛИКАЦИЯ ПОМЕЩЕНИЙ

	№ п.п.	Наименование	S м2
1			
	1.1	Прихожая	7,16
	1.2	С/У	3,33
	1.3	Кухня-гостиная	14,88
	1.4	Спальня	13,02
	1.5	Терраса	3,70
			42,09 м²
2			
	2.1	Прихожая	5,94
	2.2	С/У	2,16
	2.3	С/У	4,54
	2.4	Кухня	12,97
	2.5	Спальня	10,80
	2.6	Гостиная	18,40
	2.7	Терраса	2,54
			57,35 м²
3			
	3.1	Прихожая	5,94
	3.2	С/У	2,42
	3.3	С/У	4,54
	3.4	Кухня	12,97
	3.5	Спальня	10,80
	3.6	Гостиная	18,40
	3.7	Терраса	2,53
			57,60 м²
4			
	4.1	Прихожая	6,58
	4.2	С/У	4,22
	4.3	Спальня	15,18
	4.4	Кухня-гостиная	12,42
	4.5	Терраса	3,94
			42,34 м²
5			
	5.1	Прихожая	6,50
	5.2	С/У	4,22
	5.3	Кухня-гостиная	12,42
	5.4	Спальня	15,18
	5.5	Терраса	2,59
			40,91 м²

	№ п.п.	Наименование	S м2
6			
	6.1	Прихожая	8,29
	6.2	С/У	2,49
	6.3	С/У	4,10
	6.6	Гостиная	26,40
	16.4	Кухня	13,68
	16.5	Спальня	9,97
	16.7	Терраса	3,87
			68,80 м²
7			
	7.1	Прихожая	5,92
	7.2	С/У	4,82
	7.3	Кухня-гостиная	13,44
	7.4	Спальня	14,11
	7.5	Терраса	2,76
			41,05 м²
КП			
	8	Помещение для обслуживания жилой застройки (код 2.7)	70,73
	8.1	С/У	5,13
			75,86 м²
МОП			
	9	Тамбур	8,64
	10	ЛК	18,71
	11	Лифтовой холл	23,47
	12	Коридор	15,49
	13	Коридор	16,32
	14	Тамбур	10,12
	15	Колясочная	11,12
	16	С/У	3,99
	17	Помещ. уб.инв.	1,71
			109,57 м²
			535,57 м²

КОМПОНОВОЧНАЯ СХЕМА КВАРТАЛА С12/С21

Согласовано

Взам. инв. №

Подпись и дата

Инв.№подл.

Изм.	Кол-во	Лист	№ док	Подпись	Дата
Разработал		Петрищев М.			
Проверил		Сунцицкий ОВ			
ГАП		Бивитт А.			
ГИП		Леутин В.А.			

250121-103-1-С12/С21-ОВ.10

«Строительство многоквартирных жилых домов со встроенно-пристроенными (этап 51 в жилом квартале по ППТ С21, этап 52 в жилом квартале по ППТ С12) в составе жилого массива, площадью 100,63 Га», по адресу: Республика Крым, г.Симферополь, с севера Симферопольская объездная дорога, с востока – ул. Кулибишева, с юга -проектируемая дорога -городского назначения, с запада – ул. Киевская г.Симферополя, участок 5.6»

Секция С-21.1
Этап 51

Стадия	Лист	Листов
Р	6	

План 1-го этажа на отм. 0.000
с системами вентиляции.

проект-м
г. Симферополь

Формат А3+А4

План 2-го этажа на отм. 3.900

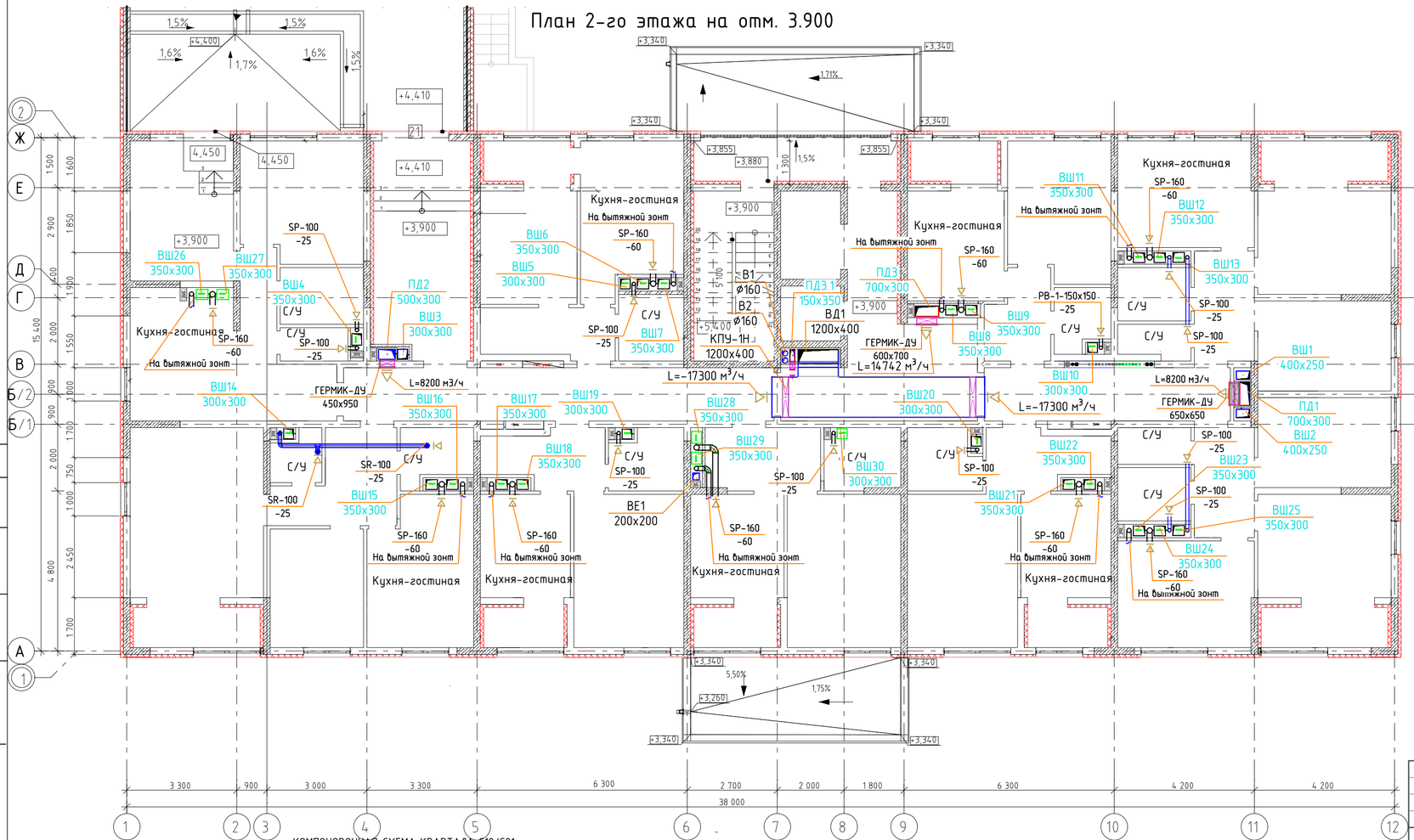

ЭКСПЛИКАЦИЯ ПОМЕЩЕНИЙ

№ п.п	Наименование	S м2
1		
1.1	Прихожая	4,83
1.2	С/У	3,15
1.4	Кухня	9,57
1.5	Спальня	12,49
1.6	Лоджия	1,62
		31,66 м²
2		
2.1	Прихожая	5,94
2.2	С/У	2,16
2.3	С/У	3,74
2.4	Кухня	12,97
2.5	Спальня	10,80
2.6	Гостиная	12,40
2.7	Лоджия	2,40
		50,41 м²
3		
3.1	Прихожая	5,94
3.2	С/У	2,42
3.3	С/У	3,74
3.4	Кухня	12,97
3.5	Спальня	10,80
3.6	Гостиная	12,40
3.7	Лоджия	2,40
		50,67 м²
4		
4.1	Прихожая	6,02
4.2	С/У	4,04
4.4	Кухня	8,37
4.5	Спальня	15,18
4.6	Лоджия	1,50
		35,11 м²
5		
5.1	Прихожая	7,06
5.2	С/У	4,19
5.3	Кухня	8,68
5.4	Спальня	15,64
5.5	Лоджия	1,56
		37,13 м²
6		
6.1	Прихожая	6,02
6.2	С/У	4,04
6.4	Кухня	8,37
6.5	Спальня	15,18
6.6	Лоджия	1,50
		35,11 м²
7		
7.1	Прихожая	8,29
7.2	С/У	2,31
7.3	С/У	3,62
7.4	Кухня	13,68
7.5	Спальня	9,97
7.6	Гостиная	20,40
7.7	Лоджия	2,40
		60,67 м²
8		
8.1	Кор-р	9,32
8.2	Прихожая	12,32
8.3	С/у	2,14
8.4	С/У	4,25
8.5	Кухня-гостиная	13,02
8.6	Спальня	12,97
8.7	Терраса	5,30
		59,32 м²
9		
9.1	Прихожая	5,92
9.4	С/У	4,12
9.5	Кухня-гостиная	13,44
9.6	Спальня	9,79
9.8	Лоджия	1,61
		34,88 м²
МОП		
10	Лифт.холл	20,51
11	Коридор	21,59
12	Коридор	12,82
13	Лоджия	3,66
14	Лестница	12,24
15	Тамбур	18,49
		89,31 м²
		484,27 м²

КОМПОНОВОЧНАЯ СХЕМА КВАРТАЛА С12/С21

Изм.	Кол-во	Лист	№ док	Подпись	Дата
Разработал		Петрищев М.			
Проверил		Сунцицкий ОВ			
ГАП		Бивитт А.			
ГИП		Леутин В.А.			

250121-103-1-С12/С21-ОВ.10

«Строительство многоквартирных жилых домов со встроенно-пристроенными (этап 51 в жилом квартале по ППТ С21, этап 52 в жилом квартале по ППТ С12) в составе жилого массива, площадью 100,63 Га», по адресу: Республика Крым, г.Симферополь, с севера Симферопольская объездная дорога, с востока – ул. Кулибышева, с юга -проектируемая дорога -городского назначения, с запада – ул. Киевская г.Симферополя, участок 5.6»

Секция С-21.1
Этап 51

Стадия	Лист	Листов
Р	7	

План 2-го этажа на отм. 3.900
с системами вентиляции.

проект-м
г. Симферополь

Согласовано

Взам. инв. №

Подпись и дата

Инв.№подл.

Формат А3+А4

План 3-го этажа на отм. 6.900

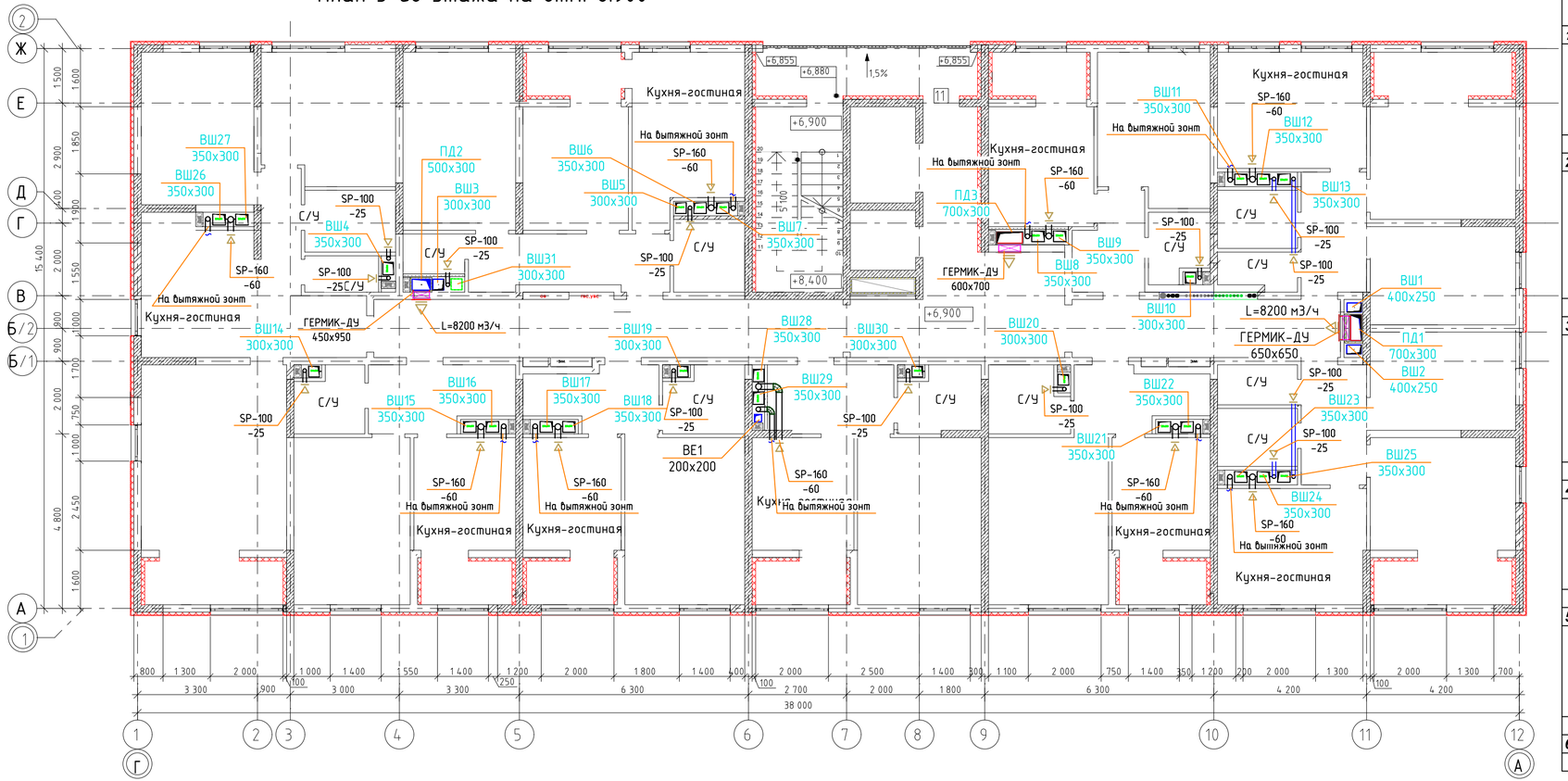

ЭКСПЛИКАЦИЯ ПОМЕЩЕНИЙ

№ п.п.	Наименование	S м2
1		
1.1	Прихожая	4,83
1.2	С/У	3,15
1.3	Кухня	9,57
1.4	Спальня	12,49
1.5	Лоджия	1,62
		31,66 м²
2		
2.1	Прихожая	5,94
2.2	С/У	2,16
2.3	С/У	3,74
2.4	Кухня	12,97
2.5	Спальня	10,80
2.6	Гостиная	12,40
2.7	Лоджия	2,40
		50,41 м²
3		
3.1	Прихожая	5,94
3.2	С/У	2,42
3.3	С/У	3,74
3.4	Кухня	12,97
3.5	Спальня	10,80
3.6	Гостиная	12,40
3.7	Лоджия	2,40
		50,67 м²
4		
4.1	Прихожая	6,02
4.2	С/У	4,04
4.3	Кухня	8,37
4.4	Спальня	15,18
4.5	Лоджия	1,50
		35,11 м²
5		
5.1	Прихожая	6,58
5.2	С/У	4,01
5.3	Кухня	8,68
5.4	Спальня	15,64
5.5	Лоджия	1,50
		36,41 м²
6		
6.1	Прихожая	6,02
6.2	С/У	4,04
6.4	Кухня	8,37
6.5	Спальня	15,18
6.6	Лоджия	1,50
		35,11 м²
7		
7.1	Прихожая	7,14
7.2	С/У	3,45
7.4	Кухня	8,68
7.5	Спальня	14,72
7.6	Лоджия	1,62
		35,61 м²
8		
8.1	Прихожая	9,32
8.3	С/У	4,25
8.4	С/У	2,14
8.5	Спальня	13,02
8.6	Спальня	12,97
8.7	Кухня	11,76
8.8	Гостиная	20,40
8.9	Лоджия	2,34
		76,20 м²
9		
9.1	Прихожая	8,28
9.3	С/У	4,12
9.4	С/У	1,87
9.5	Кухня	13,34
9.6	Спальня	9,86
9.7	Спальня	15,19
9.8	Лоджия	1,62
		54,28 м²
МОП		
10	Холл	20,51
11	Коридор	21,61
12	Коридор	12,82
13	Лоджия	3,66
14	Лестница	12,24
		70,84 м²
		476,30 м²

КОМПОНОВОЧНАЯ СХЕМА КВАРТАЛА С12/С21

Согласовано

Взам. инв. №

Подпись и дата

Инв.№подл.

Изм.	Кол-во	Лист	№ док	Подпись	Дата
Разработал		Петрищев М.			
Проверил		Сунцкий ОВ			
ГАП		Бивитт А.			
ГИП		Леутин В.А.			

250121-103-1-С12/С21-ОВ.10

«Строительство многоквартирных жилых домов со встроенно-пристроенными (этап 51 в жилом квартале по ППТ С21, этап 52 в жилом квартале по ППТ С12) в составе жилого массива, площадью 100,63 Га», по адресу: Республика Крым, г.Симферополь, с севера Симферопольская объездная дорога, с востока – ул. Кулибышева, с юга -проектируемая дорога -городского назначения, с запада – ул. Киевская г.Симферополя, участок 5.6»

Секция С-21.1
Этап 51

Стадия	Лист	Листов
Р	8	

План 3-го этажа на отм. 6.900
с системами вентиляции.

проект-м
г. Симферополь

Формат А3+А4

План 4;5-го этажа на отм. 9.900-12.900

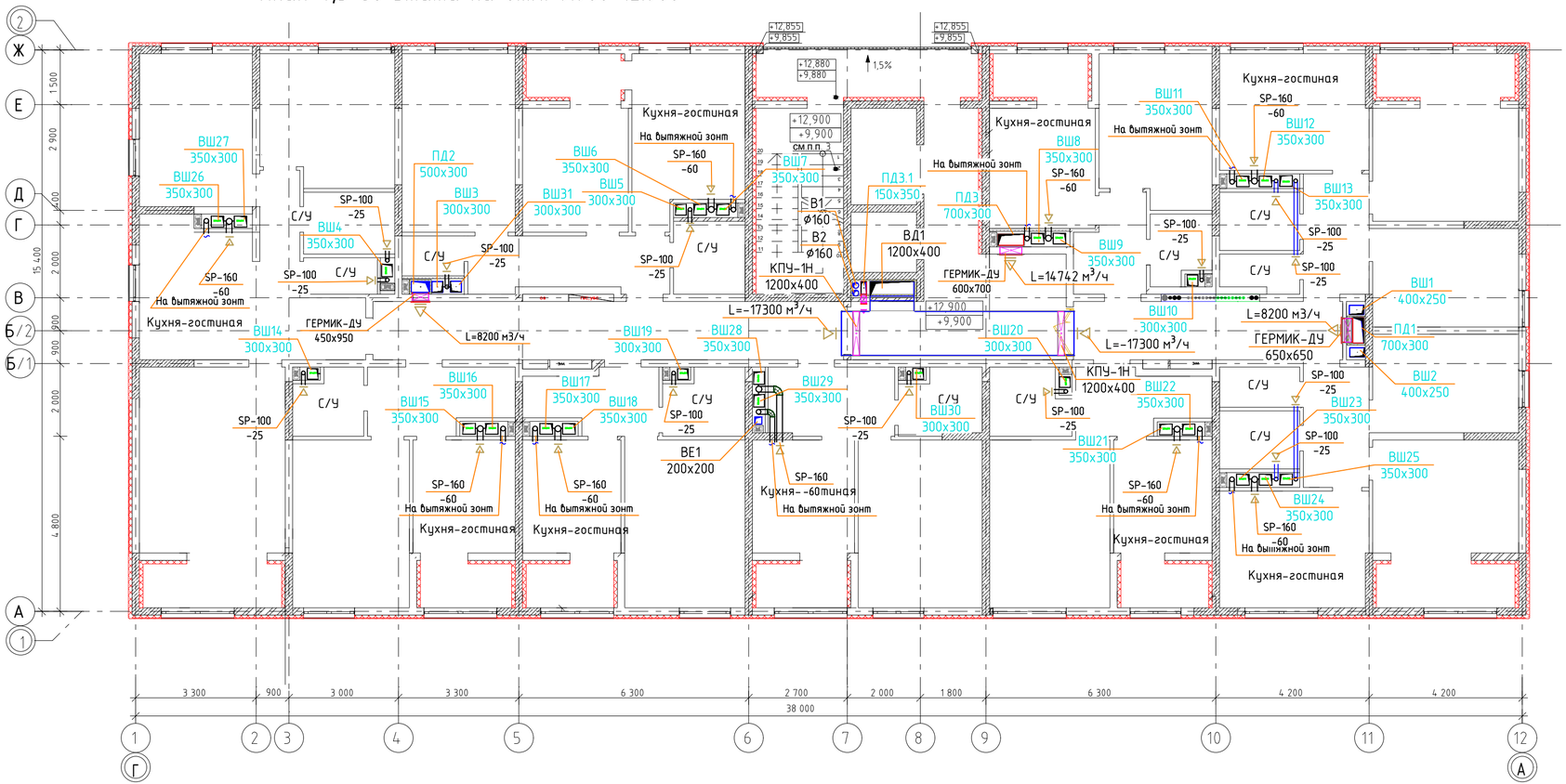

ЭКСПЛИКАЦИЯ ПОМЕЩЕНИЙ

№ п.п.	Наименование	S м2
1		
1.1	Прихожая	4,83
1.2	С/У	3,15
1.3	Кухня	9,57
1.4	Спальня	12,49
1.5	Лоджия	1,62
		31,66 м²
2		
2.1	Прихожая	5,94
2.2	С/У	2,16
2.3	С/У	3,74
2.4	Кухня	12,97
2.5	Спальня	10,80
2.6	Гостиная	12,40
2.7	Лоджия	2,40
		50,41 м²
3		
3.1	Прихожая	5,94
3.2	С/У	2,42
3.3	С/У	3,74
3.4	Кухня	12,97
3.5	Спальня	10,80
3.6	Гостиная	12,40
3.7	Лоджия	2,40
		50,67 м²
4		
4.1	Прихожая	6,02
4.2	С/У	4,04
4.3	Кухня	8,37
4.4	Спальня	15,18
4.5	Лоджия	1,50
		35,11 м²
5		
5.1	Прихожая	6,58
5.2	С/У	4,01
5.3	Кухня	8,68
5.4	Спальня	15,64
5.5	Лоджия	1,50
		36,41 м²
6		
6.1	Прихожая	6,02
6.2	С/У	4,04
6.4	Кухня	8,37
6.5	Спальня	15,18
6.6	Лоджия	1,50
		35,11 м²
7		
7.1	Прихожая	7,14
7.2	С/У	3,45
7.4	Кухня	8,68
7.5	Спальня	14,72
7.6	Лоджия	1,62
		35,61 м²
8		
8.1	Прихожая	9,32
8.3	С/У	4,25
8.4	С/У	2,14
8.5	Спальня	13,02
8.6	Спальня	12,97
8.7	Кухня	11,76
8.8	Гостиная	20,40
8.9	Лоджия	2,34
		76,20 м²
9		
9.1	Прихожая	8,28
9.3	С/У	4,12
9.4	С/У	1,87
9.5	Кухня	13,34
9.6	Спальня	9,86
9.7	Спальня	15,19
9.8	Лоджия	1,62
		54,28 м²
МОП		
10	Холл	20,51
11	Коридор	21,61
12	Коридор	12,82
13	Лоджия	3,66
14	Лестница	12,24
		70,84 м²
		476,30 м²

КОМПОНОВОЧНАЯ СХЕМА КВАРТАЛА С12/С21

Изм.	Кол-во	Лист	№ док	Подпись	Дата
Разработал		Петрищев М.			
Проверил		Сунцкий ОВ			
ГАП		Бивитт А.			
ГИП		Леутин В.А.			

250121-103-1-С12/С21-ОВ.10

«Строительство многоквартирных жилых домов со встроенно-пристроенными (этап 51 в жилом квартале по ППТ С21, этап 52 в жилом квартале по ППТ С12) в составе жилого массива, площадью 100,63 Га», по адресу: Республика Крым, г.Симферополь, с севера Симферопольская объездная дорога, с востока – ул. Кулишева, с юга -проектируемая дорога -городского назначения, с запада – ул. Киевская г.Симферополя, участок 5.6»

Секция С-21.1
Этап 51

Стадия	Лист	Листов
Р	9	

План 4,5-го этажа на отм. 9.900; 12.900 с системами вентиляции.

проект-м г. Симферополь

Согласовано

Взам. инв. №

Подпись и дата

Инв.№подл.

Формат А3+А4

План 6;7;8-го этажа на отм. 15.900;18.900;21.900

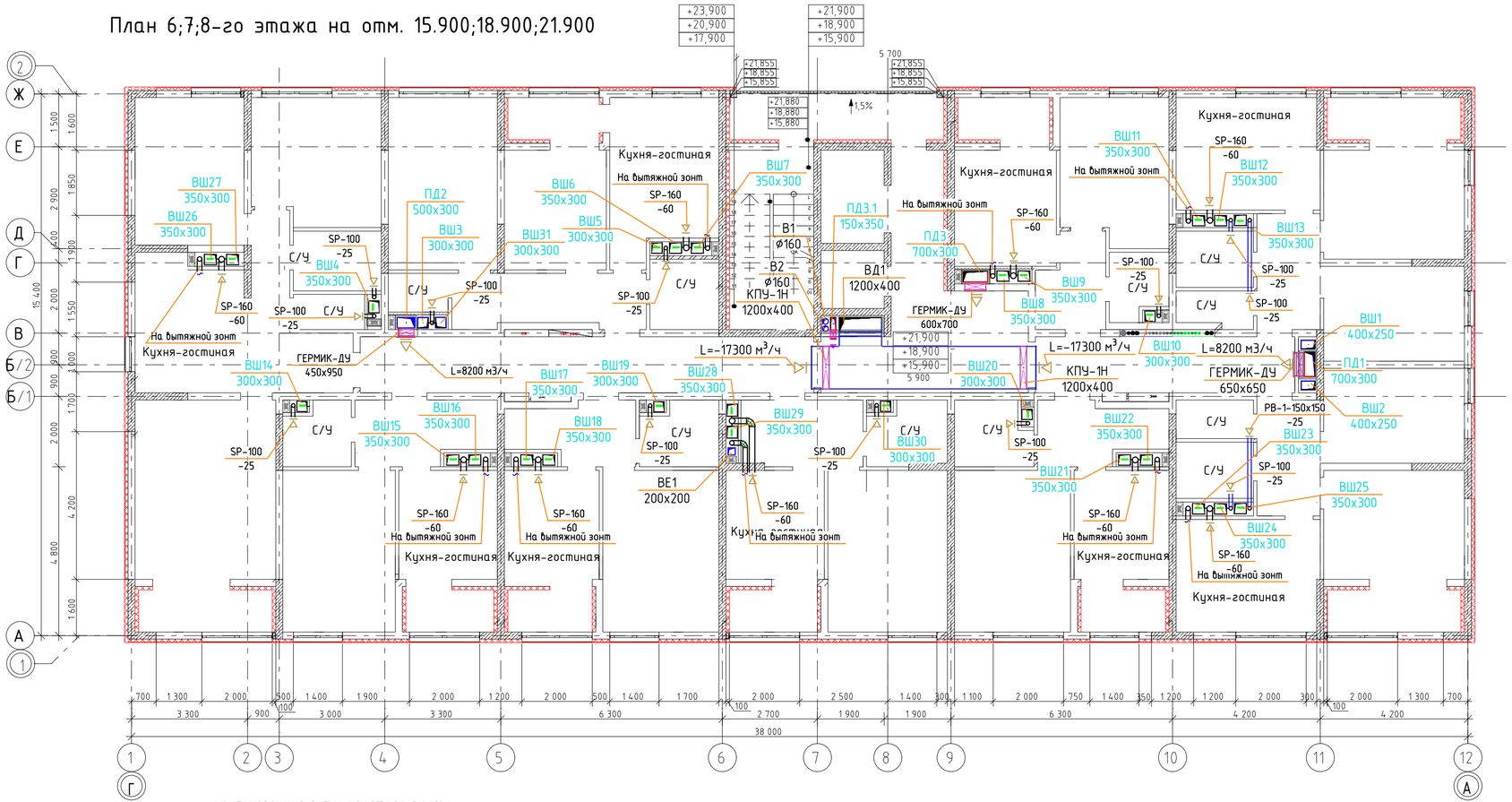

КОМПОНОВОЧНАЯ СХЕМА КВАРТАЛА С12/С21

ЭКСПЛИКАЦИЯ ПОМЕЩЕНИЙ

№ п.п.	Наименование	S м2
1		
1.1	Прихожая	4,83
1.2	С/У	3,15
1.3	Кухня	9,57
1.4	Спальня	12,49
1.5	Лоджия	1,62
		31,66 м²
2		
2.1	Прихожая	5,94
2.2	С/У	2,16
2.3	С/У	3,74
2.4	Кухня	12,97
2.5	Спальня	10,80
2.6	Гостиная	12,40
2.7	Лоджия	2,40
		50,41 м²
3		
3.1	Прихожая	5,94
3.2	С/У	2,42
3.3	С/У	3,74
3.4	Кухня	12,97
3.5	Спальня	10,80
3.6	Гостиная	12,40
3.7	Лоджия	2,40
		50,67 м²
4		
4.1	Прихожая	6,02
4.2	С/У	4,04
4.3	Кухня	8,37
4.4	Спальня	15,18
4.5	Лоджия	1,50
		35,11 м²
5		
5.1	Прихожая	6,58
5.2	С/У	4,01
5.3	Кухня	8,68
5.4	Спальня	15,64
5.5	Лоджия	1,50
		36,41 м²
6		
6.1	Прихожая	6,02
6.2	С/У	4,04
6.4	Кухня	8,37
6.5	Спальня	15,18
6.6	Лоджия	1,50
		35,11 м²
7		
7.1	Прихожая	7,14
7.2	С/У	3,45
7.4	Кухня	8,68
7.5	Спальня	14,72
7.6	Лоджия	1,62
		35,61 м²
8		
8.1	Прихожая	9,32
8.3	С/У	4,25
8.4	С/У	2,14
8.5	Спальня	13,02
8.6	Спальня	12,97
8.7	Кухня	11,76
8.8	Гостиная	20,40
8.9	Лоджия	2,34
		76,20 м²
9		
9.1	Прихожая	8,28
9.3	С/У	4,12
9.4	С/У	1,87
9.5	Кухня	13,34
9.6	Спальня	9,86
9.7	Спальня	15,19
9.8	Лоджия	1,62
		54,28 м²
МОП		
10	Холл	20,51
11	Коридор	21,61
12	Коридор	12,82
13	Лоджия	3,66
14	Лестница	12,24
		70,84 м²
		476,30 м²

Согласовано

Взам. инв. №

Подпись и дата

Инв.№подл.

Изм.	Кол-во	Лист	№ док	Подпись	Дата
Разработал		Петрищев М.			
Проверил		Сунцицкий ОВ			
ГАП		Бивитт А.			
ГИП		Леутин В.А.			

250121-103-1-С12/С21-ОВ.10

«Строительство многоквартирных жилых домов со встроенно-пристроенными (этап 51 в жилом квартале по ППТ С21, этап 52 в жилом квартале по ППТ С12) в составе жилого массива, площадью 100,63 Га», по адресу: Республика Крым, г.Симферополь, с севера Симферопольская объездная дорога, с востока – ул. Кулишева, с юга -проектируемая дорога -городского назначения, с запада – ул. Киевская г.Симферополя, участок 5.6»

Секция С-21.1
Этап 51

Стадия	Лист	Листов
Р	10	

План 6,7,8-го этажа на отм. 15.900;18.900;21.900; с системами вентиляции.

проект-м
г. Симферополь

Формат А3+А4

План 9;10;11-го этажа на отм. 24.900;27.900;30.900

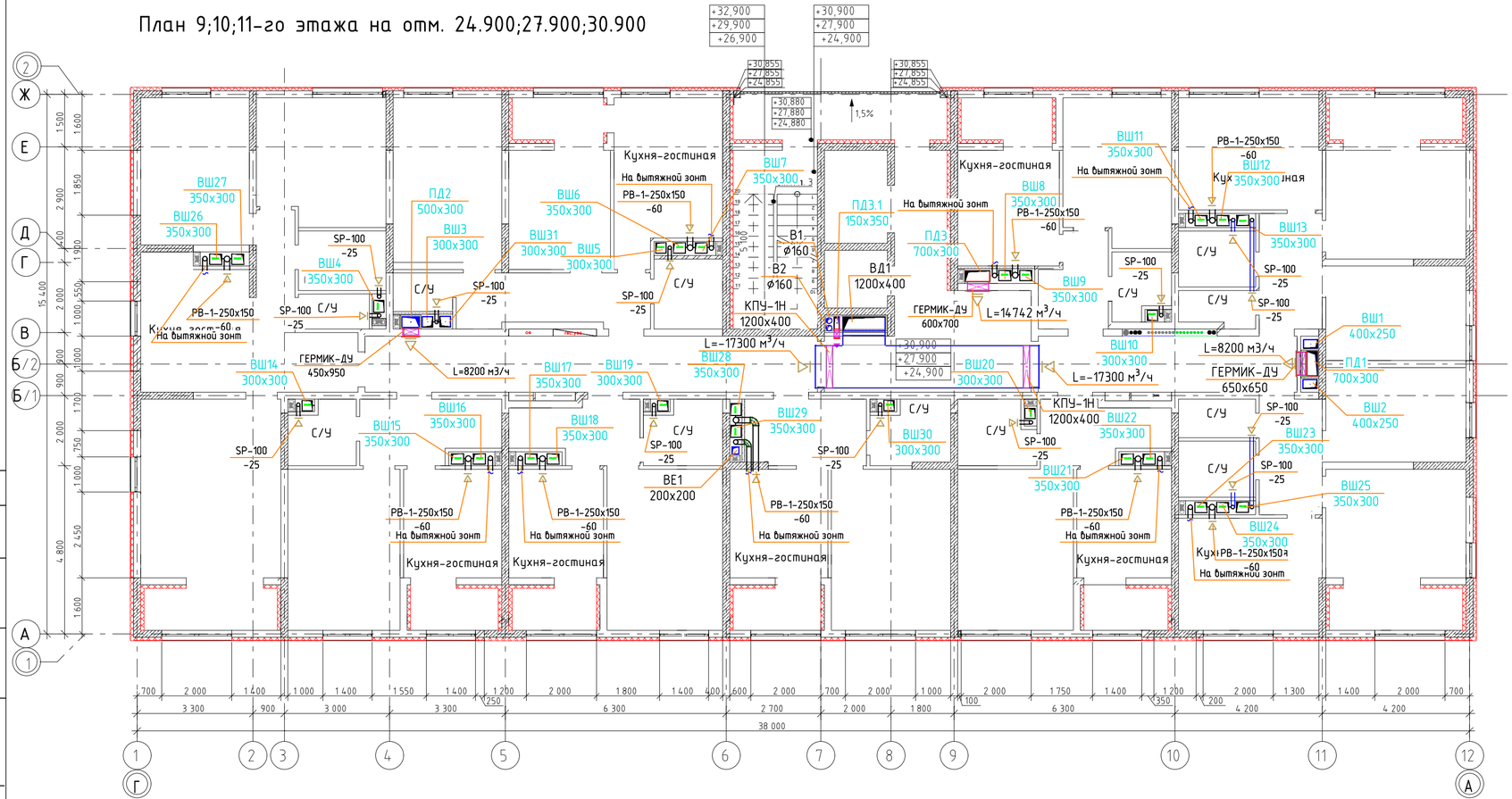

ЭКСПЛИКАЦИЯ ПОМЕЩЕНИЙ

№ п.п.	Наименование	S м2
1		
1.1	Прихожая	4,83
1.2	С/У	3,15
1.3	Кухня	9,57
1.4	Спальня	12,49
1.5	Лоджия	1,62
		31,66 м²
2		
2.1	Прихожая	5,94
2.2	С/У	2,16
2.3	С/У	3,74
2.4	Кухня	12,97
2.5	Спальня	10,80
2.6	Гостиная	12,40
2.7	Лоджия	2,40
		50,41 м²
3		
3.1	Прихожая	5,94
3.2	С/У	2,42
3.3	С/У	3,74
3.4	Кухня	12,97
3.5	Спальня	10,80
3.6	Гостиная	12,40
3.7	Лоджия	2,40
		50,67 м²
4		
4.1	Прихожая	6,02
4.2	С/У	4,04
4.3	Кухня	8,37
4.4	Спальня	15,18
4.5	Лоджия	1,50
		35,11 м²
5		
5.1	Прихожая	6,58
5.2	С/У	4,01
5.3	Кухня	8,68
5.4	Спальня	15,64
5.5	Лоджия	1,50
		36,41 м²
6		
6.1	Прихожая	6,02
6.2	С/У	4,04
6.4	Кухня	8,37
6.5	Спальня	15,18
6.6	Лоджия	1,50
		35,11 м²
7		
7.1	Прихожая	7,14
7.2	С/У	3,45
7.4	Кухня	8,68
7.5	Спальня	14,72
7.6	Лоджия	1,62
		35,61 м²
8		
8.1	Прихожая	9,32
8.3	С/У	4,25
8.4	С/У	2,14
8.5	Спальня	13,02
8.6	Спальня	12,97
8.7	Кухня	11,76
8.8	Гостиная	20,40
8.9	Лоджия	2,34
		76,20 м²
9		
9.1	Прихожая	8,28
9.3	С/У	4,12
9.4	С/У	1,87
9.5	Кухня	13,34
9.6	Спальня	9,86
9.7	Спальня	15,19
9.8	Лоджия	1,62
		54,28 м²
МОП		
10	Холл	20,51
11	Коридор	21,61
12	Коридор	12,82
13	Лоджия	3,66
14	Лестница	12,24
		70,84 м²
		476,30 м²

КОМПОНОВОЧНАЯ СХЕМА КВАРТАЛА С12/С21

Согласовано

Взам. инв. №

Подпись и дата

Инв.№подл.

Изм.	Кол-во	Лист	№ док	Подпись	Дата
Разработал		Петрищев М.			
Проверил		Сунцкий ОВ			
ГАП		Бивитт А.			
ГИП		Леутин В.А.			

250121-103-1-С12/С21-ОВ.10

«Строительство многоквартирных жилых домов со встроенно-пристроенными (этап 51 в жилом квартале по ППТ С21, этап 52 в жилом квартале по ППТ С12) в составе жилого массива, площадью 100,63 Га», по адресу: Республика Крым, г.Симферополь, с севера Симферопольская объездная дорога, с востока – ул. Кулишова, с юга -проектируемая дорога -городского назначения, с запада – ул. Киевская г.Симферополя, участок 5.6»

Секция С-21.1
Этап 51

Стадия	Лист	Листов
Р	11	

План 9,10,11-го этажа на отм. 24.900;27.900;30.900; с системами вентиляции.

проект-м
г. Симферополь

Формат А3+А4

План кровли на отм. 33.990

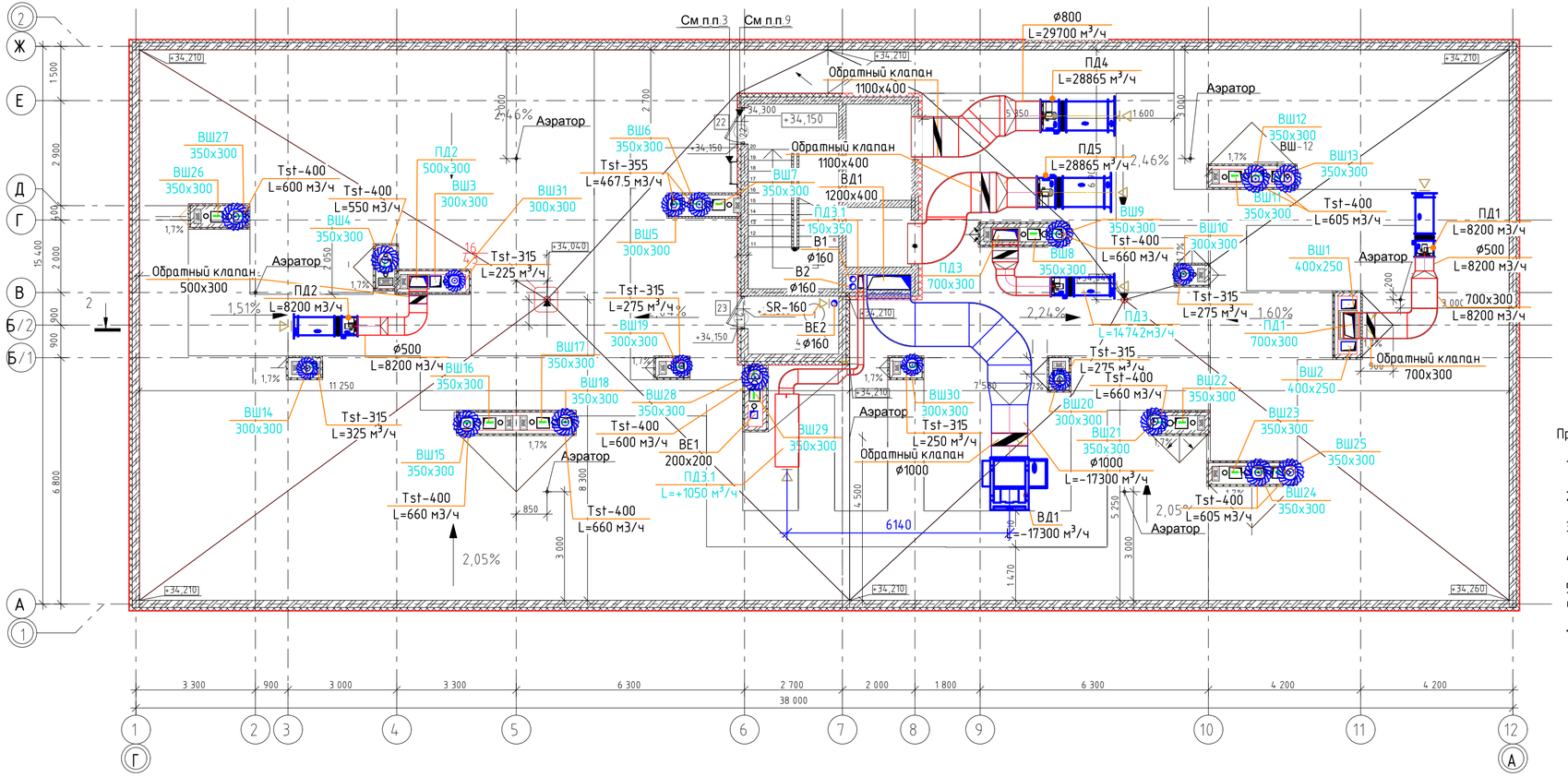

КОМПОНОВОЧНАЯ СХЕМА КВАРТАЛА С12/С21

Примечания:

1. Отверстия после монтажа воздуховодов в перекрытиях и стенах заделать негорючими материалами (возможно применение противопожарной пены)
2. Отверстия после монтажа воздуховодов в стене заделать негорючими материалами и гидроизолировать.
3. Воздуховоды приняты толщиной 1мм и покрыты огнезащитной ОБМ-ТехВЕНТ 90-1 кашированный алюм. фольгой, δ=30мм, EI90
4. Воздуховоды проложенные снаружи здания покрываются поверх огнезащиты оцинкованной сталью.
5. Оборудования систем ВД и ПД устанавливаются на опорную рам
6. При прокладке воздуховодов,монтаже клапанов и устройства оборудования необходимо учитывать смежные коммуникации.
7. Монтаж системы вентиляции производить в соответствии с СП 73.13330.2016 "Внутренние санитарно технические системы здания", СП 7.13130.2013 "Отопление, вентиляция и кондиционирование. Требования пожарной безопасности", СТО НОСТРОЙ/НОП 2.15.162-2014.

Согласовано

Взам. инв. №

Подпись и дата

Инв.№подл.

Изм.	Кол-во	Лист	№ док	Подпись	Дата
Разработал		Петрищев М.			
Проверил		Суницкий О.В			
ГАП		Бивитт А.			
ГИП		Леутин В.А.			

250121-103-1-С12/С21-ОВ.10

«Строительство многоквартирных жилых домов со встроенно-пристроенными (этап 51 в жилом квартале по ППТ С21, этап 52 в жилом квартале по ППТ С12) в составе жилого массива, площадью 100,63 Га», по адресу: Республика Крым, г.Симферополь, с севера Симферопольская объездная дорога, с востока - ул. Куйбышева, с юга -проектируемая дорога -городского назначения, с запада - ул. Киевская г.Симферополя, участок 5.6»

Секция С-21.1
Этап 51

Стадия	Лист	Листов
Р	12	

План кровли на отм. 33.990 с системами вентиляции.

проект-м
г. Симферополь

Формат А3+А4

План кровли на отм. 33.990;36.460

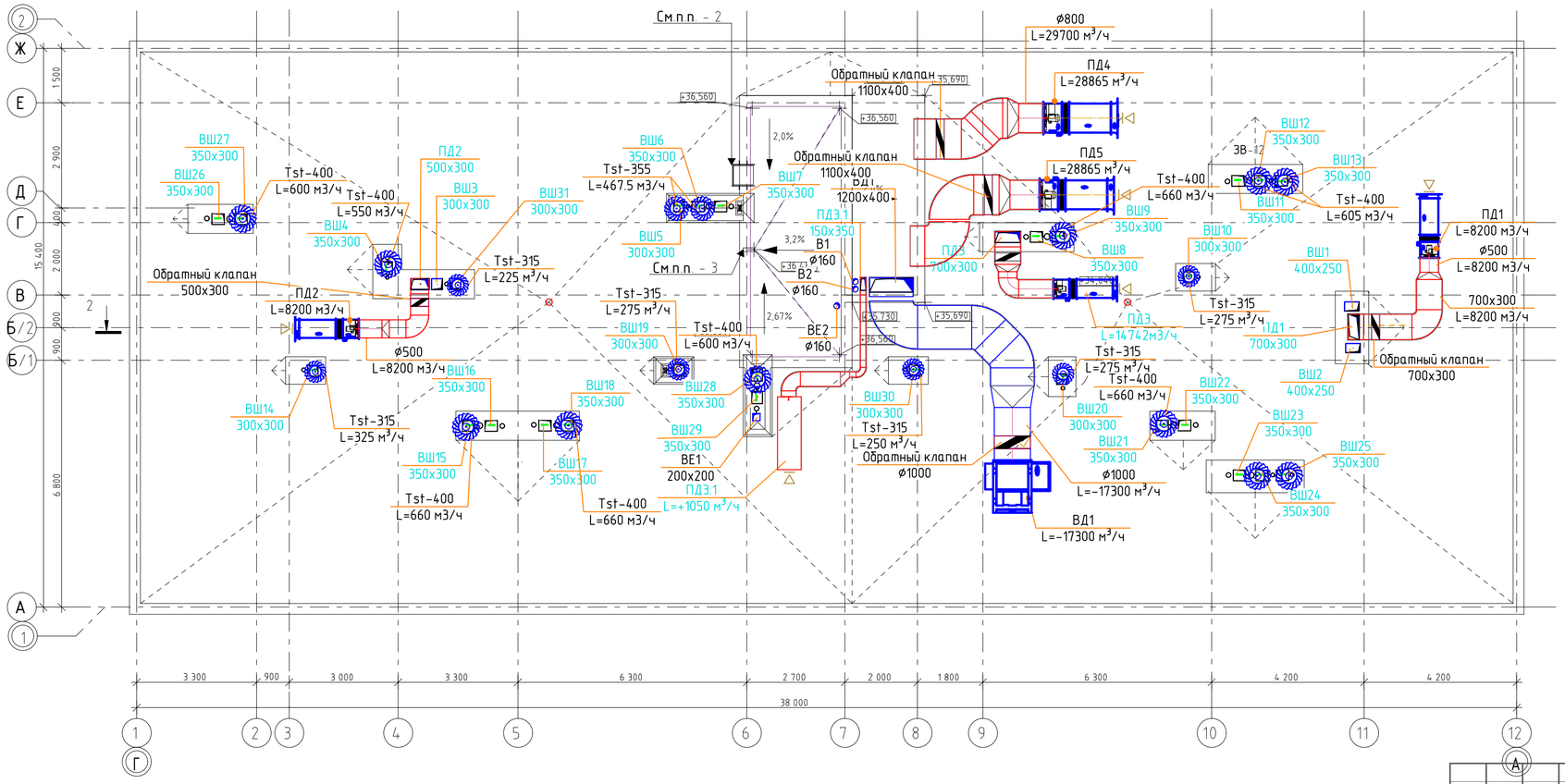

КОМПОНОВОЧНАЯ СХЕМА КВАРТАЛА С12/С21

Примечания:

1. Отверстия после монтажа воздуховодов в перекрытиях и стенах заделать негорючими материалами (возможно применение противопожарной пены)
2. Отверстия после монтажа воздуховодов в стене заделать негорючими материалами и гидроизолировать.
3. Воздуховоды приняты толщиной 1мм и покрыты огнезащитной ОБМ-ТехВЕНТ 90-1 кашированный алюм. фольгой, δ=30мм, EI90
4. Воздуховоды проложенные снаружи здания покрываются поверх огнезащиты оцинкованной сталью.
5. Оборудования систем ВД и ПД устанавливаются на опорную рам
6. При прокладке воздуховодов,монтаже клапанов и устройства оборудования необходимо учитывать смежные коммуникации.
7. Монтаж системы вентиляции производить в соответствии с СП 73.13330.2016 "Внутренние санитарно технические системы здания", СП 7.13130.2013 "Отопление, вентиляция и кондиционирование. Требования пожарной безопасности", СТО НОСТРОЙ/НОП 2.15.162-2014.

Согласовано

Взам. инв. №

Подпись и дата

Инв.№подл.

Изм.	Кол-во	Лист	№ док	Подпись	Дата
Разработал		Петрищев М.			
Проверил		Сунницкий ОВ			
ГАП		Бивитт А.			
ГИП		Леутин В.А.			

250121-103-1-С12/С21-ОВ.10

«Строительство многоквартирных жилых домов со встроенно-пристроенными (этап 51 в жилом квартале по ППТ С21, этап 52 в жилом квартале по ППТ С12) в составе жилого массива, площадью 100,63 Га», по адресу: Республика Крым, г.Симферополь, с севера Симферопольская объездная дорога, с востока – ул. Кулишева, с юга -проектируемая дорога -городского назначения, с запада – ул. Киевская г.Симферополя, участок 5.6»

Секция С-21.1
Этап 51

Стадия	Лист	Листов
Р	13	

План кровли на отм. 33.990; 36.460 с системами вентиляции.

проект-м
г. Симферополь

Формат А3+А4

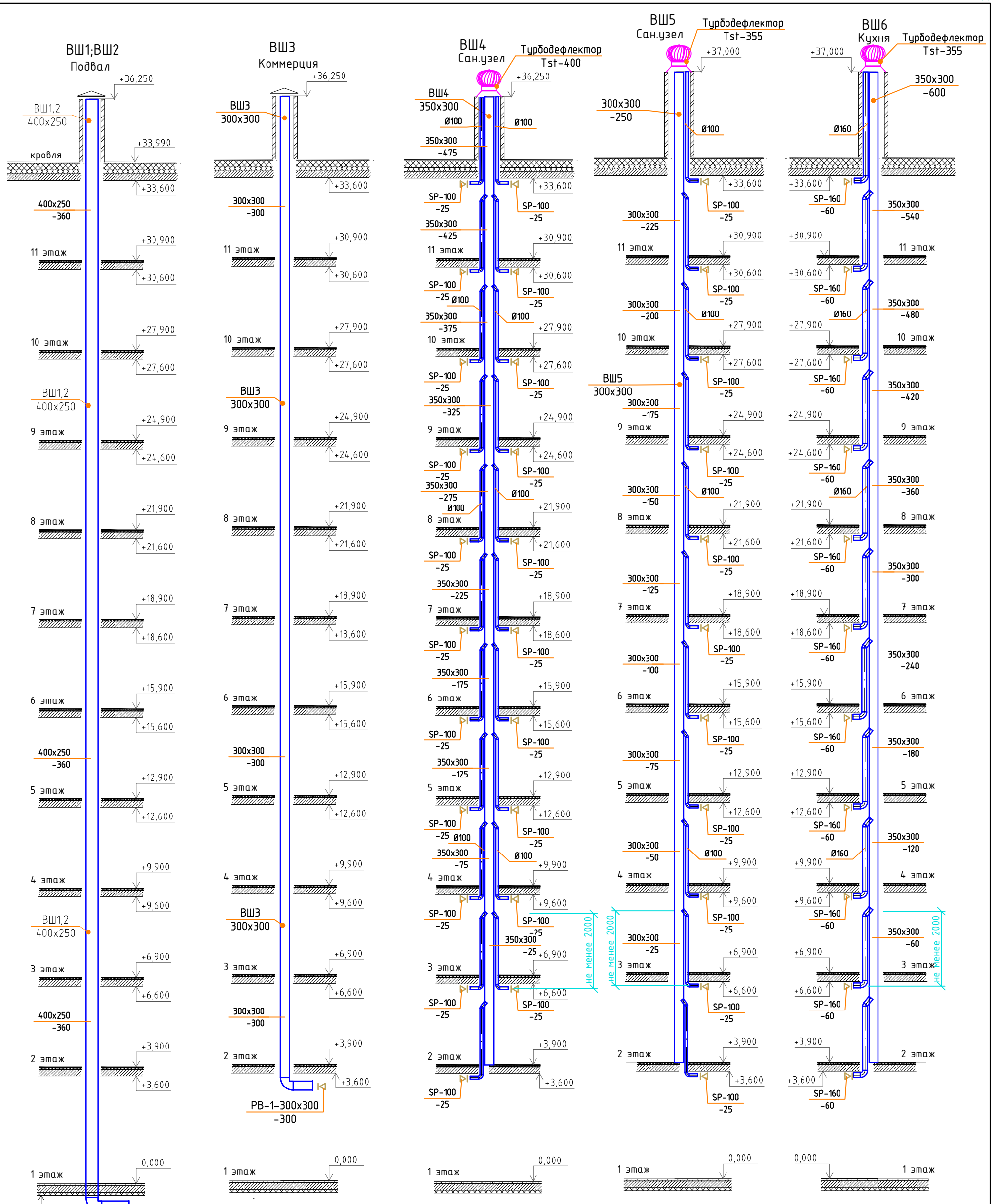

1. Отверстия после монтажа воздуховодов в перекрытиях и стенах заделать негорючими материалами (возможно применение противопожарной пены)
2. Отверстия после монтажа воздуховодов в стене заделать негорючими материалами и гидроизолировать.
3. Воздуховоды приняты толщиной 0.8мм и покрыты огнезащитной ОБМ-ТехВЕНТ 60-1 кашированный алюм. фольгой, δ=20мм, EI60
4. При прокладке воздуховодов,монтаже клапанов и устройства оборудования необходимо учитывать смежные коммуникации.
5. Монтаж системы вентиляции производить в соответствии с СП 73.13330.2016 "Внутренние санитарно технические системы здания", СП 7.13130.2013 "Отопление, вентиляция и кондиционирование. Требования пожарной безопасности", СТО НОСТРОЙ/НОП 2.15.162-2014.

Изм.	Кол-во	Лист	№ док	Подпись	Дата
Разработал		Петрищев М.			
Проверил		Суницкий О.В			
ГАП		Бивитт А.			
ГИП		Леутин В.А.			

250121-103-1-С12/С21-ОВ.10

«Строительство многоквартирных жилых домов со встроенно-пристроенными (этап 51 в жилом квартале по ППТ С21, этап 52 в жилом квартале по ППТ С12) в составе жилого массива, площадью 100,63 Га», по адресу: Республика Крым, г.Симферополь, с севера Симферопольская объездная дорога, с востока - ул. Куйбышева, с юга -проектируемая дорога -городского назначения, с запада - ул. Киевская г.Симферополь, участок 5.6»

Секция С-21.1
Этап 51

Стадия	Лист	Листов
Р	14	

Схема системы вентиляции ВШ1÷ВШ6.

проект-м
г. Симферополь

Согласовано

Взам. инв. No

Подп. и дата

Инв No подл.

Формат А3

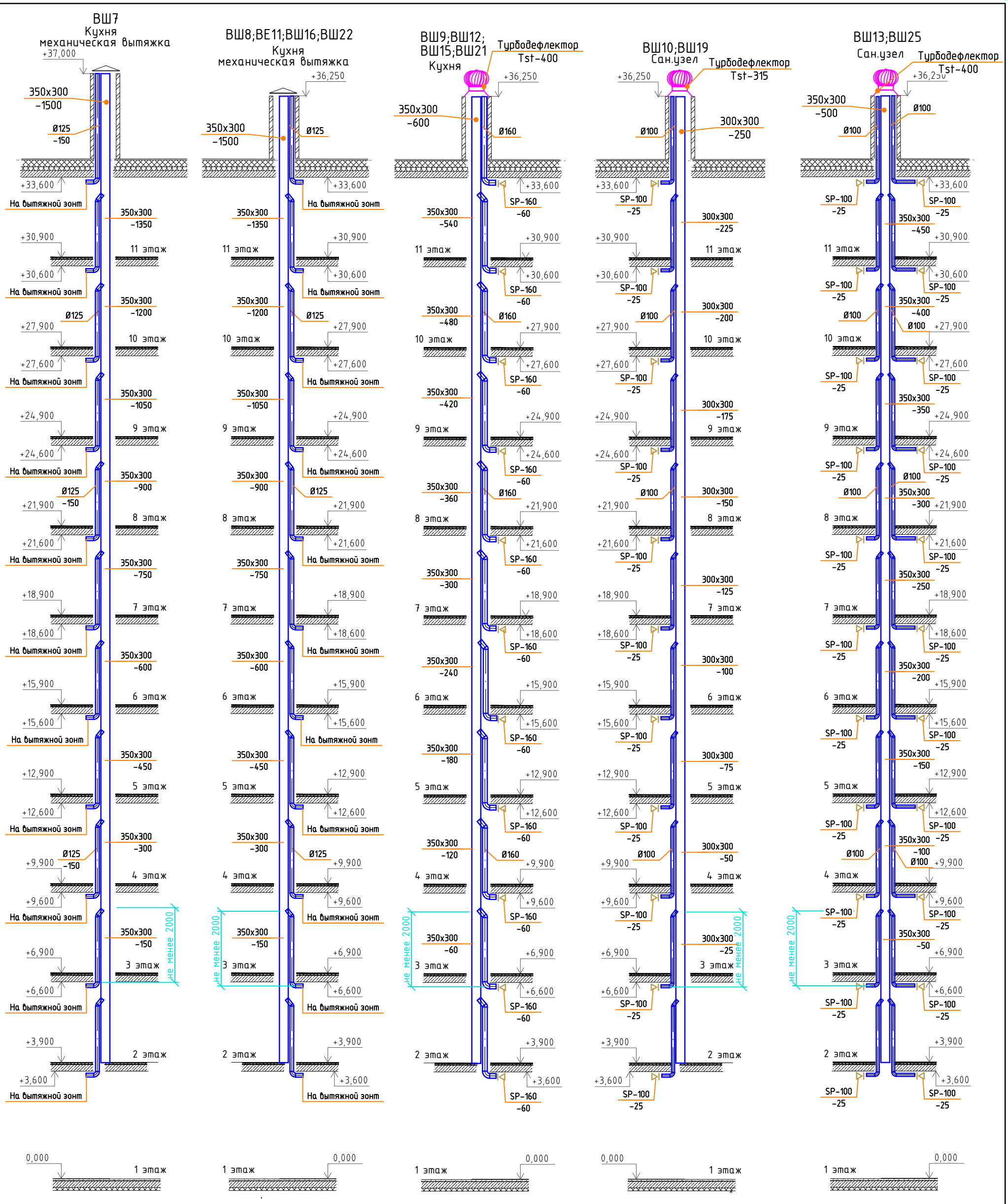

1. Отверстия после монтажа воздуховодов в перекрытиях и стенах заделать негорючими материалами (возможно применение противопожарной пены)
2. Отверстия после монтажа воздуховодов в стене заделать негорючими материалами и гидроизолировать.
3. Воздуховоды приняты толщиной 0.8мм и покрыты огнезащитной ОБМ-ТехВЕНТ 60-1 кашированный алюм. фольгой, δ=20мм, EI60
4. При прокладке воздуховодов,монтаже клапанов и устройства оборудования необходимо учитывать смежные коммуникации.
5. Монтаж системы вентиляции производить в соответствии с СП 73.13330.2016 "Внутренние санитарно технические системы здания", СП 7.13130.2013 "Отопление, вентиляция и кондиционирование. Требования пожарной безопасности", СТО НОСТРОЙ/НОП 2.15.162-2014.

Согласовано

Взам. инв. No

Подп. и дата

Инв No подл.

Изм.	Кол-во	Лист	№ док	Подпись	Дата
Разработал		Петрищев М.			
Проверил		Суницкий О.В			
ГАП		Бивитт А.			
ГИП		Леутин В.А.			

250121-103-1-С12/С21-ОВ.10

«Строительство многоквартирных жилых домов со встроенно-пристроенными (этап 51 в жилом квартале по ППТ С21, этап 52 в жилом квартале по ППТ С12) в составе жилого массива, площадью 100,63 Га», по адресу: Республика Крым, г.Симферополь, с севера Симферопольская объездная дорога, с востока - ул. Куйбышева, с юга -проектируемая дорога -городского назначения, с запада - ул. Киевская г.Симферополь, участок 5.6»

Секция С-21.1
Этап 51

Стадия	Лист	Листов
Р	15	

Схема системы вентиляции
ВШ7÷ВШ13;ВШ15;ВШ16;
ВШ19;ВШ21;ВШ22;ВШ25.

проект-м
г. Симферополь

Формат А3

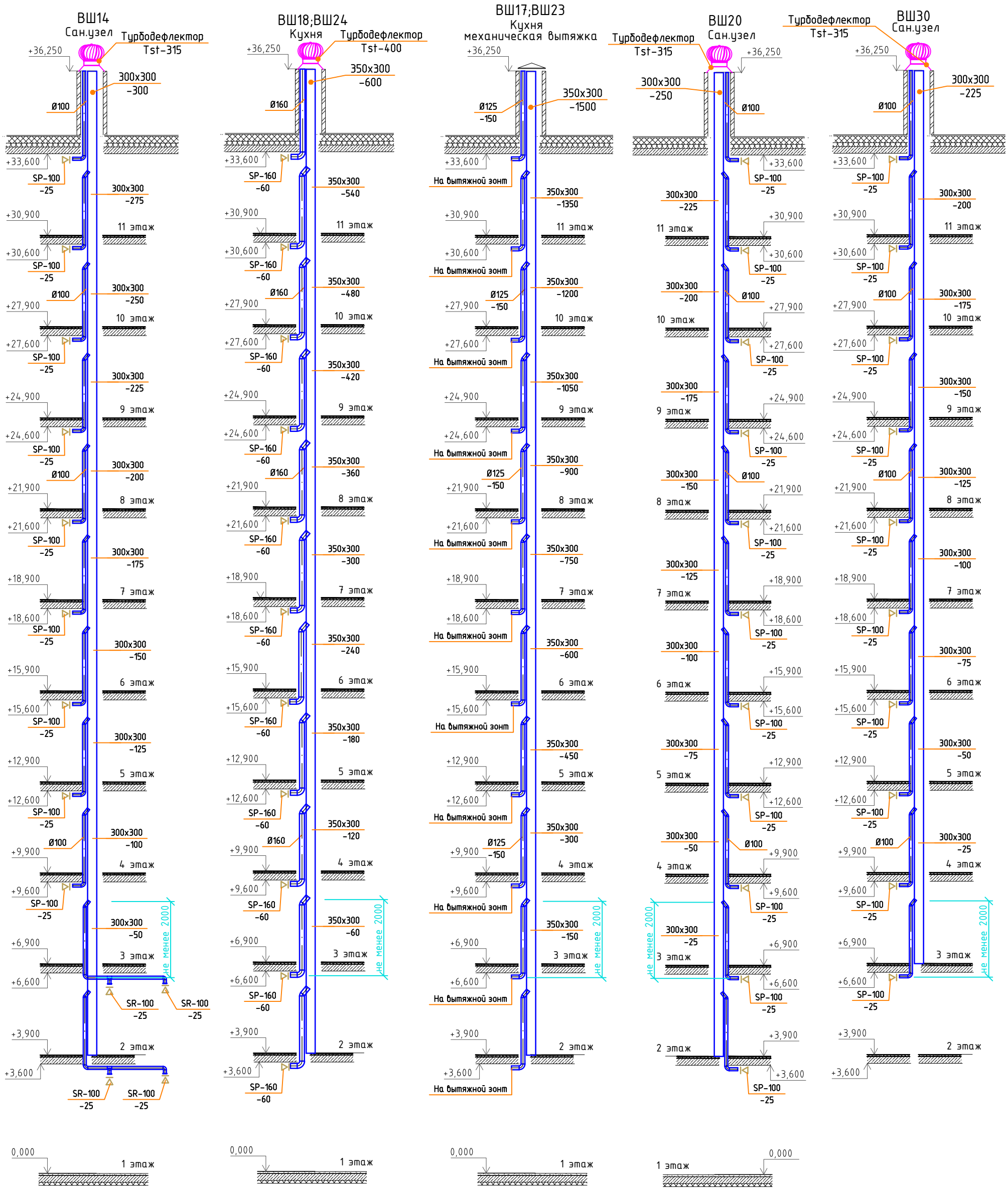

1. Отверстия после монтажа воздуховодов в перекрытиях и стенах заделать негорючими материалами (возможно применение противопожарной пены)
2. Отверстия после монтажа воздуховодов в стене заделать негорючими материалами и гидроизолировать.
3. Воздуховоды приняты толщиной 0.8мм и покрыты огнезащитной ОБМ-ТехВЕНТ 60-1 кашированный алюм. фольгой, δ=20мм, EI60
4. При прокладке воздуховодов,монтаже клапанов и устройства оборудования необходимо учитывать смежные коммуникации.
5. Монтаж системы вентиляции производить в соответствии с СП 73.13330.2016 "Внутренние санитарно технические системы здания", СП 7.13130.2013 "Отопление, вентиляция и кондиционирование. Требования пожарной безопасности", СТО НОСТРОЙ/НОП 2.15.162-2014.

Согласовано

Взам. инв. No

Подп. и дата

Инв No подл.

Изм.	Кол-во	Лист	№ док	Подпись	Дата
Разработал		Петрищев М.			
Проверил		Суницкий О.В			
ГАП		Бивитт А.			
ГИП		Леутин В.А.			

250121-103-1-С12/С21-ОВ.10

«Строительство многоквартирных жилых домов со встроенно-пристроенными (этап 51 в жилом квартале по ППТ С21, этап 52 в жилом квартале по ППТ С12) в составе жилого массива, площадью 100,63 Га», по адресу: Республика Крым, г.Симферополь, с севера Симферопольская объездная дорога, с востока - ул. Куйбышева, с юга -проектируемая дорога -городского назначения, с запада - ул. Киевская г.Симферополя, участок 5.6»

Секция С-21.1
Этап 51

Стадия	Лист	Листов
Р	16	

Схема системы вентиляции
ВШ14;ВШ17;ВШ18;
ВШ20;ВШ23;ВШ24;ВШ30.

проект-М
г. Симферополь

Формат А3

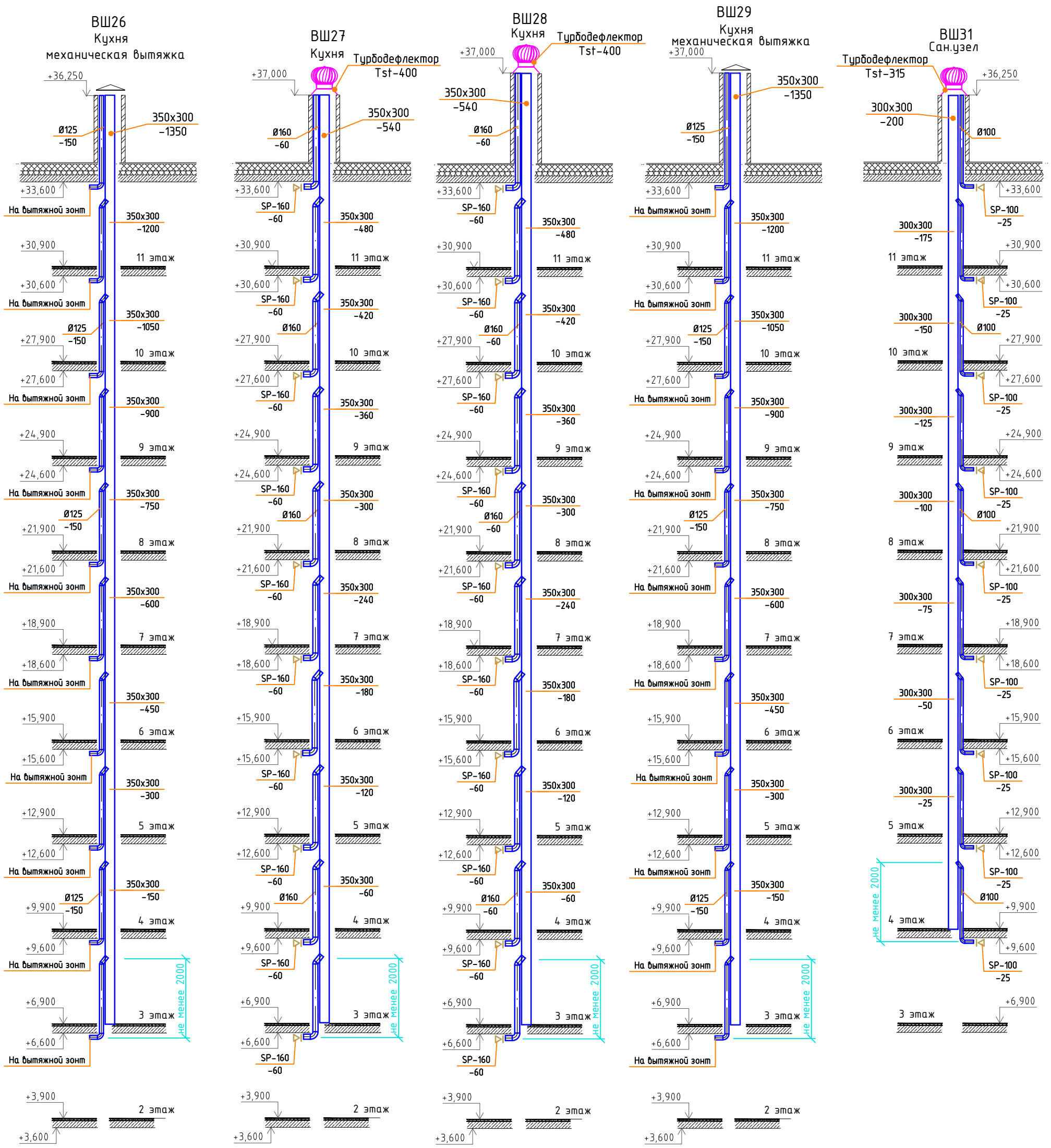

1. Отверстия после монтажа воздуховодов в перекрытиях и стенах заделать негорючими материалами (возможно применение противопожарной пены)
2. Отверстия после монтажа воздуховодов в стене заделать негорючими материалами и гидроизолировать.
3. Воздуховоды приняты толщиной 0.8мм и покрыты огнезащитной ОБМ-ТехВЕНТ 60-1 кашированный алюм. фольгой, δ=20мм, EI60
4. При прокладке воздуховодов,монтаже клапанов и устройства оборудования необходимо учитывать смежные коммуникации.
5. Монтаж системы вентиляции производить в соответствии с СП 73.13330.2016 "Внутренние санитарно технические системы здания", СП 7.13130.2013 "Отопление, вентиляция и кондиционирование. Требования пожарной безопасности", СТО НОСТРОЙ/НОП 2.15.162-2014.

Согласовано

Взам. инв. No

Подп. и дата

Инв No подл.

Изм.	Кол-во	Лист	№ док	Подпись	Дата
Разработал		Петрищев М.			
Проверил		Суницкий О.В			
ГАП		Бивитт А.			
ГИП		Леутин В.А.			

250121-103-1-С12/С21-ОВ.10

«Строительство многоквартирных жилых домов со встроенно-пристроенными (этап 51 в жилом квартале по ППТ С21, этап 52 в жилом квартале по ППТ С12) в составе жилого массива, площадью 100,63 Га», по адресу: Республика Крым, г.Симферополь, с севера Симферопольская объездная дорога, с востока - ул. Куйбышева, с юга -проектируемая дорога -городского назначения, с запада - ул. Киевская г.Симферополя, участок 5.6»

Секция С-21.1
Этап 51

Стадия	Лист	Листов
Р	17	

Схема системы вентиляции ВШ26÷ВШ29;ВШ31.

проект-м
г. Симферополь

Формат А3

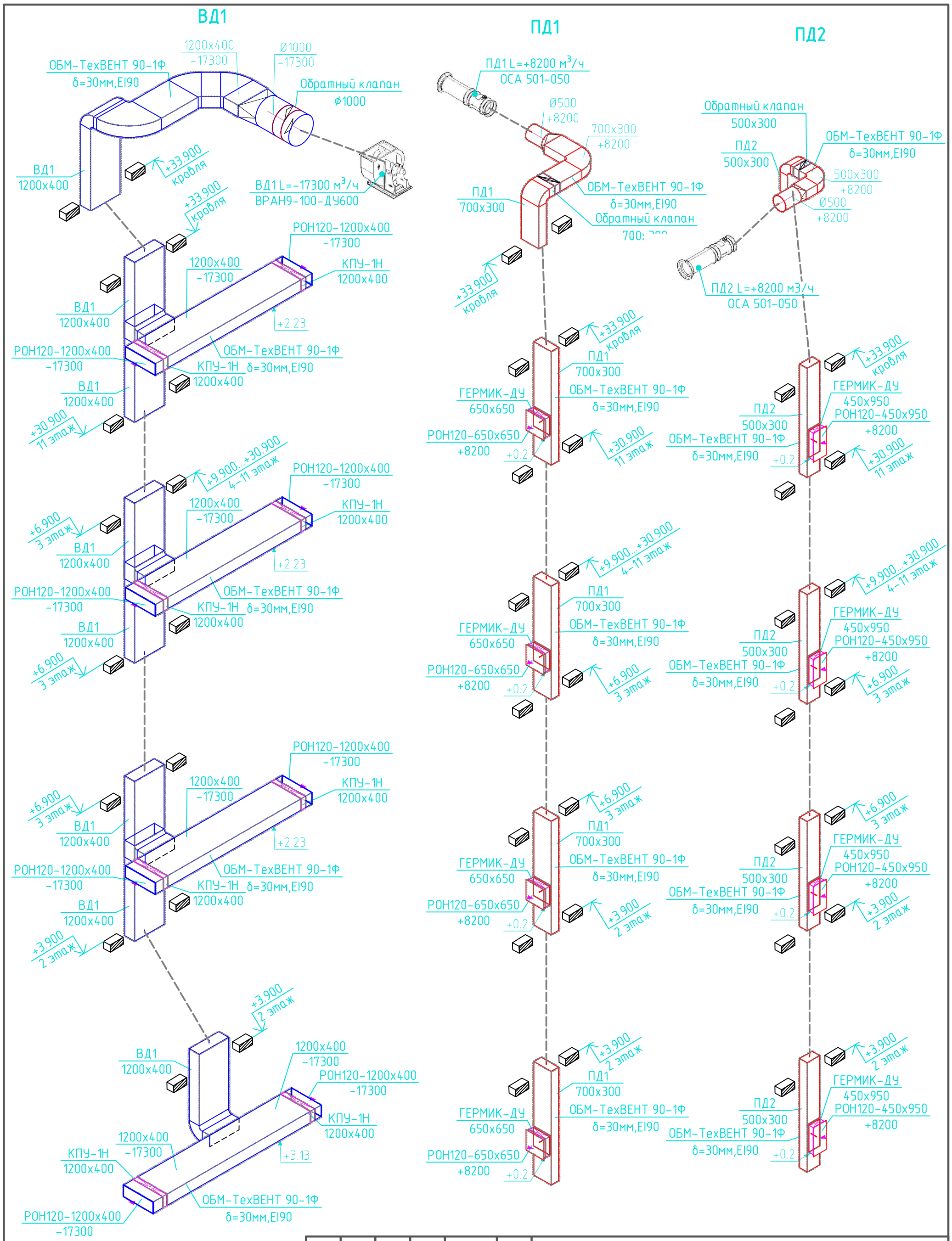

Изм.	Кол. уч.	Лист	№ док.	Подп.	Дата
Разработал		Петрищев			
Проверил		Суницкий			
ГАП		Бивитт			
ГИП		Леутин			

250121-103-1-С12/С21-ОВ.10

«Строительство многоквартирных жилых домов со встроенно-пристроенными нежилыми помещениями (этап 51 в жилом квартале по ППТ С21, этап 52 в жилом квартале по ППТ С12) в составе жилого массива, площадью 100,63 Га», по адресу: Республика Крым, г.Симферополь, с севера – Симферопольская объездная дорога, с востока – ул. Куйбышева, с юга –проектируемая дорога городского назначения, с запада – ул. Киевская г.Симферополя, участок 5.6»

Секция С21.1
Этап 51

Стадия	Лист	Листов
Р	18	

ВД1, ПД1, ПД2

проект-м
г. Симферополь

Формат А3

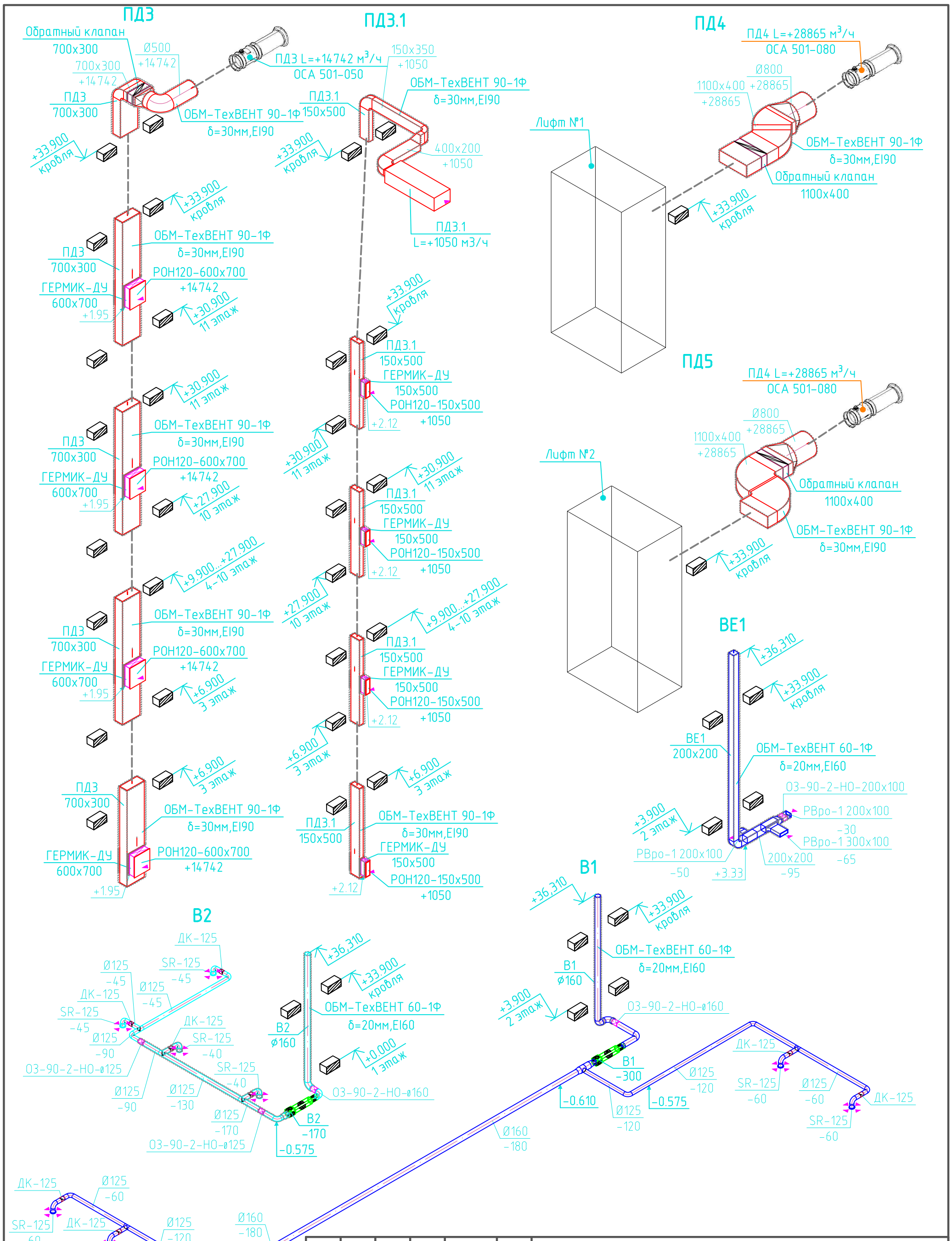

Изм.	Кол. уч.	Лист	№ док.	Подп.	Дата
Разработал		Петрищев			
Проверил		Суницкий			
ГАП		Бивитт			
ГИП		Леутин			

250121-103-1-С12/С21-ОВ.10

«Строительство многоквартирных жилых домов со встроенно-пристроенными нежилыми помещениями (этап 51 в жилом квартале по ППТ С21, этап 52 в жилом квартале по ППТ С12) в составе жилого массива, площадью 100,63 Га», по адресу: Республика Крым, г.Симферополь, с севера – Симферопольская объездная дорога, с востока – ул. Куйбышева, с юга –проектируемая дорога городского назначения, с запада – ул. Киевская г.Симферополь, участок 5.6»

Секция С21.1
Этап 51

Стадия	Лист	Листов
Р	19	

ПД3, ПД3.1, ПД4, ПД5
ВЕ1,В1,В2

проект-м
г. Симферополь

Формат А3

Узлы соединений воздуховодов

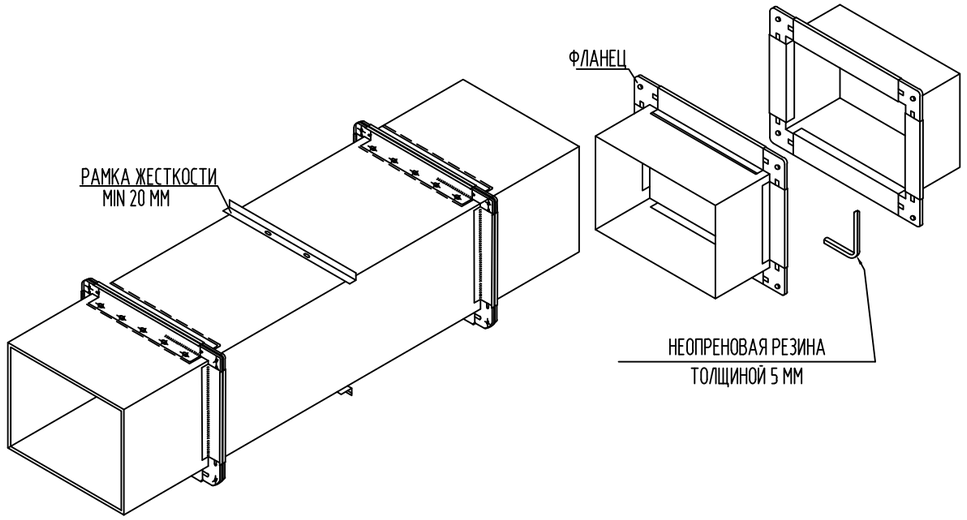

Типовые узлы врезки в воздуховод

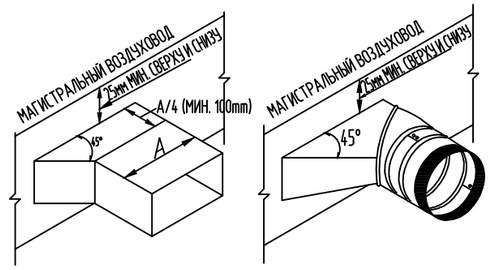

Узел прохождения канала через стену

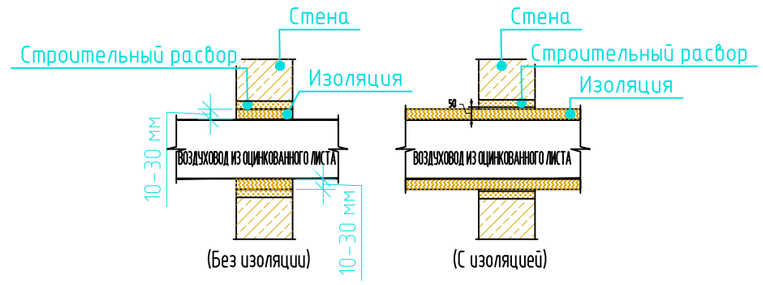

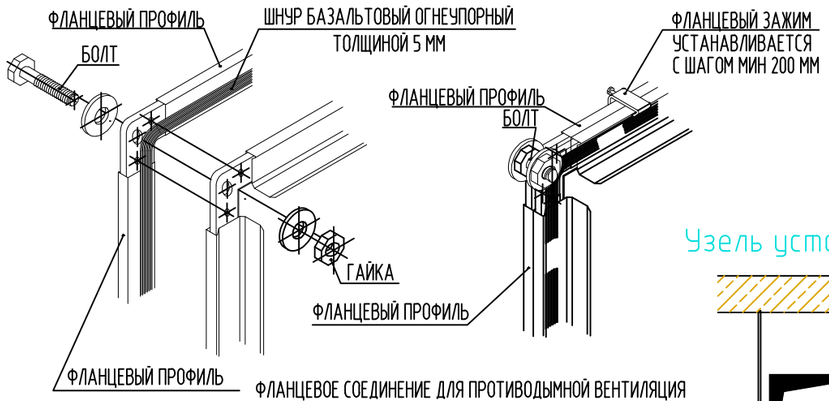

ФЛАНЦЕВОЕ СОЕДИНЕНИЕ ДЛЯ ПРОТИВОДЫМНОЙ ВЕНТИЛЯЦИЯ

Узел крепления круглых воздуховодов к ЖБ плите

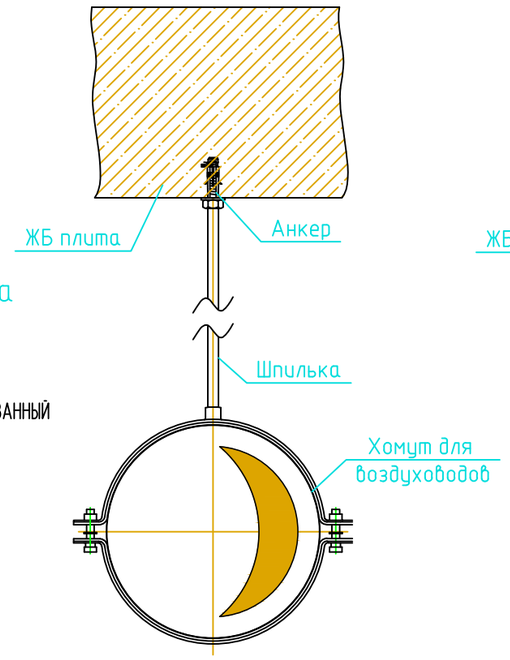

Узел крепления прямоугольных воздуховодов к ЖБ плите

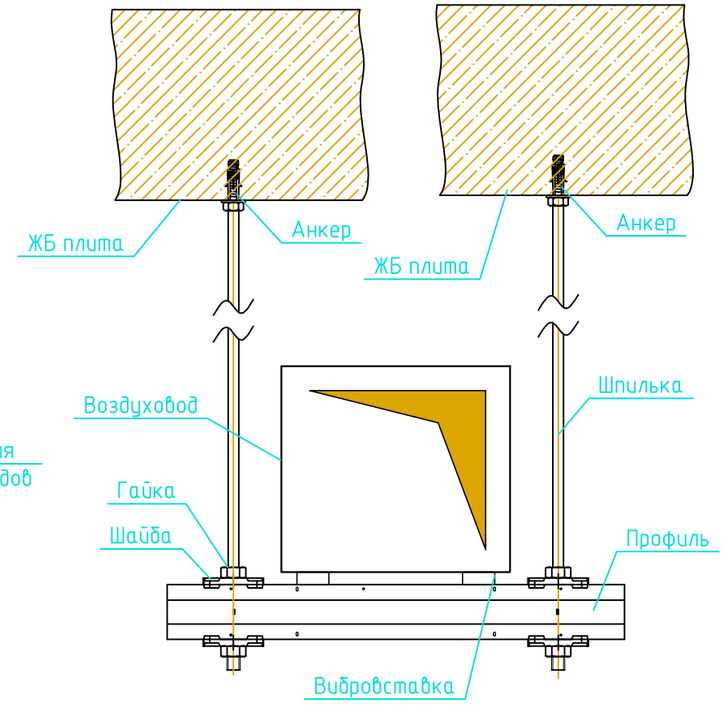

Узель установки круглого диффузора

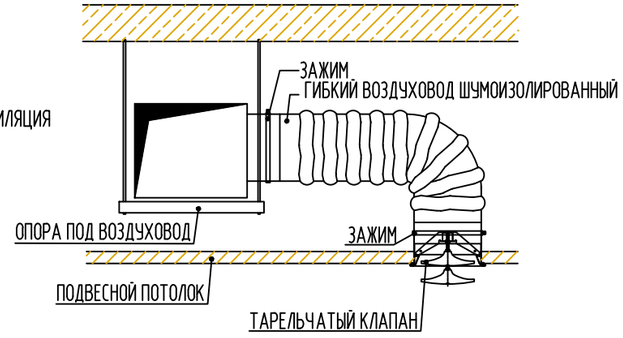

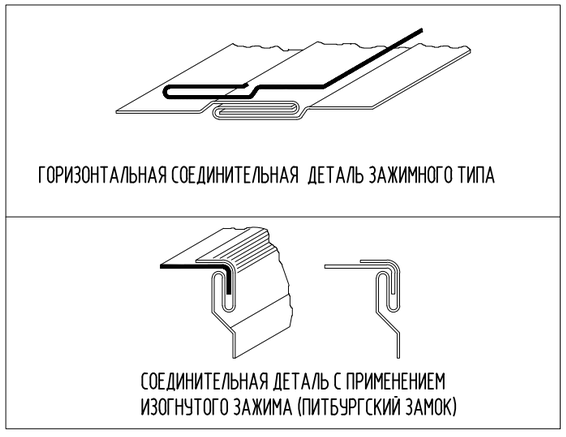

Узел установки квадратного диффузора

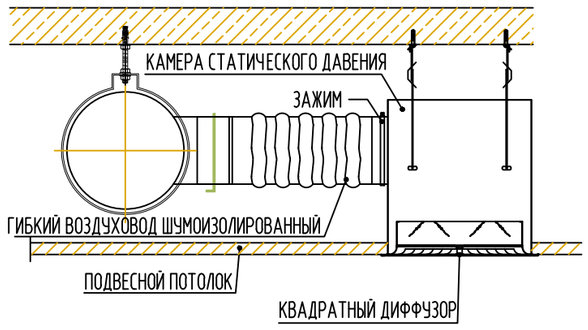

Изм.	Кол. уч.	Лист	№ док.	Подп.	Дата
Разработал		Петрищев			
Проверил		Суницкий			
ГАП		Бивитт			
ГИП		Леутин			

250121-103-1-С12/С21-ОВ.10

«Строительство многоквартирных жилых домов со встроенно-пристроенными нежилыми помещениями (этап 51 в жилом квартале по ППТ С21, этап 52 в жилом квартале по ППТ С12) в составе жилого массива, площадью 100,63 Га», по адресу: Республика Крым, г.Симферополь, с севера – Симферопольская объездная дорога, с востока – ул. Куйбышева, с юга –проектируемая дорога городского назначения, с запада – ул. Киевская г.Симферополя, участок 5.6»

Секция С21.1
Этап 51

Стадия	Лист	Листов
Р	20	

Узлы вентиляции

проект-м
г. Симферополь

Формат А3

Позиция	Наименование и техническая характеристика	Тип, марка, обозначение документа опросного листа	Код оборудования, изделия материала	Завод-изготовитель	Единица измерения	Количество шт.	Масса единицы, кг	Примечание
1	2	3	4	5	6	7	8	9
	Вентиляция (механическая)							
	В1							
1	Вентилятор канальный вытяжной	VCZpl-160		"Ровен"	шт	1		
2	Шумоглушитель	ГТК 160-600		"Ровен"	шт	1		
3	Обратный клапан	КОб-160		"Ровен"	шт	1		
4	Щит управления	Ik ЩУВ-В 0,1(220/0,44А)/1.1		"Ровен"	шт	1		
5	Частотный преобразователь	CPW 500 W		"Ровен"	шт	1		
6	Клапан противопожарный тип О3 ⌀160	О3-90-2-НО-160(М-Ik/220)-К-СН		"Ровен"	шт	1		
7	Заслонка круглого сечения с ручным управлением ⌀125			"Ровен"	шт	5		
8	Диффузоры круглые ⌀125	SR-125		"Ровен"	шт	5		
9	Воздуховод из оцинкованной стали класса Н, δ=0,5мм ⌀125				м	21		
10	Воздуховод из оцинкованной стали класса Н, δ=0,8мм ⌀160				м	62		
11	Воздуховод из оцинкованной стали класса Н, δ=0,6мм ⌀200				м	1		
12	Огнезащита покрытие ОБМ-ТехВент 60-1 Ф-кашированный алюм. фольгой,δ=20мм, EI60	ОБМ-ТехВЕНТ 60-1 Ф			$м^2$	26		
13	Крепление воздуховодов				кг	45		
	В2							
1	Вентилятор канальный вытяжной	VC-160		"Ровен"	шт	1		
2	Шумоглушитель	ГТК 160-600		"Веза"	шт	1		
3	Обратный клапан	КОб-160		"Веза"	шт	1		
4	Щит управления	Ik ЩУВ-В 0,115(220/0,5А)/1.1		"Ровен"	шт	1		
5	Частотный преобразователь	CPW 500 W		"Ровен"	шт	1		
6	Клапан противопожарный тип О3 ⌀125	О3-90-2-НО-125(М-Ik/220)-К-СН		"Ровен"	шт	2		
7	Клапан противопожарный тип О3 ⌀160	О3-90-2-НО-160(М-Ik/220)-К-СН		"Ровен"	шт	1		

Изм.	Кол. уч.	Лист	№ док.	Подп.	Дата
Разработал		Петрищев			
Проверил		Суницкий			
ГАП		Бивитт			
ГИП		Леутин			

250121-103-1-С12/С21-ОВ.10.СО

«Строительство многоквартирных жилых домов со встроенно-пристроенными нежилыми помещениями (этап 51 в жилом квартале по ППТ С21, этап 52 в жилом квартале по ППТ С12) в составе жилого массива, площадью 100,63 Га», по адресу: Республика Крым, г.Симферополь, с севера – Симферопольская объездная дорога, с востока – ул. Куйбышева, с юга –проектируемая дорога городского назначения, с запада – ул. Киевская г.Симферополя, участок 5.6»

Секция С21.1
Этап 51

Стадия	Лист	Листов
Р	1	7

Спецификация оборудования

проект-м
г. Симферополь

Формат А3

Позиция	Наименование и техническая характеристика	Тип, марка, обозначение документа опросного листа	Код оборудования, изделия материала	Завод-изготовитель	Единица измерения	Количество шт.	Масса единицы, кг	Примечание
1	2	3	4	5	6	7	8	9
8	Заслонка круглого сечения с ручным управлением ⌀125			"Ровен"	шт	4		
9	Диффузоры круглые ⌀125	SR-125		"Ровен"	шт	4		
10	Воздуховод из оцинкованной стали класса Н, δ=0,5мм ⌀125				м	14		
11	Воздуховод из оцинкованной стали класса Н, δ=0,8мм ⌀160				м	47		
12	Огнезащита покрытие ОБМ-ТехВент 60-1 Ф-кашированный алюм. фольгой,δ=20мм, EI60	ОБМ-ТехВЕНТ 60-1 Ф			$м^2$	25		
13	Крепление воздуховодов				кг	42		
	Вентиляция (естественная)							
	ВЕ1							
1	Воздуховод из оцинкованной стали класса Н, δ=0,8мм 200х100				м	0,8		
2	Воздуховод из оцинкованной стали класса Н, δ=0,8мм 200х200				м	44		
2	Воздуховод из оцинкованной стали класса Н, δ=0,8мм 300х100				м	0,8		
3	Вентиляционные решетки типа РВо-1	РВо-1-100(h)*200		"Ровен"	шт	2		
4	Вентиляционные решетки типа РВо-1	РВо-1-100(h)*300		"Ровен"	шт	1		
5	Клапан противопожарный тип О3 200х100	О3-90-2-НО-200х100(М-Ik/220)-К-СН		"Ровен"	шт	1		
6	Огнезащитное покрытие ОБМ-ТехВЕНТ 60-1 Ф - кашированный алюм. фольгой, δ=20мм,EI60	ОБМ-ТехВЕНТ 60-1 Ф			$м^2$	40		
7	Крепление воздуховодов				кг	35		
	ВЕ2							
1	Воздуховод из оцинкованной стали класса Н, δ=0,5мм ⌀160				м	2,5		
2	Диффузоры круглые ⌀160	SR-160		"Ровен"	шт	1		
3	Зонт круглый	ЗК-160		"Ровен"	шт	1		
4	Крепление воздуховодов				кг	15		

Позиция	Наименование и техническая характеристика	Тип, марка, обозначение документа опросного листа	Код оборудования, изделия материала	Завод-изготовитель	Единица измерения	Количество шт.	Масса единицы, кг	Примечание
1	2	3	4	5	6	7	8	9
	Вентиляция (естественная)							
	ВШ1-31							
1	Воздуховод из оцинкованной стали класса Н, δ=0,8мм 400х250	ГОСТ 19904-90			шт	124,0		
2	Воздуховод из оцинкованной стали класса Н, δ=0,8мм 350х300	ГОСТ 19904-90			шт	742,0		
3	Воздуховод из оцинкованной стали класса Н, δ=0,8мм 300х300	ГОСТ 19904-90			шт	242,0		
4	Воздуховод из оцинкованной стали класса Н, δ=0,8мм ⌀160	ГОСТ 19904-90			шт	326,0		
5	Воздуховод из оцинкованной стали класса Н, δ=0,8мм ⌀125	ГОСТ 19904-90			шт	326,0		
6	Воздуховод из оцинкованной стали класса Н, δ=0,8мм ⌀100	ГОСТ 19904-90			шт	469,0		
7	Вентиляционные решетки типа РВ-1 400х250	РВ-1-400*250		"РОВЕН"	шт	2		
8	Вентиляционные решетки типа РВ-1 300х300	РВ-1-300*300		"РОВЕН"	шт	1		
9	Вентиляционные решетки типа SP-160	SP-160		"РОВЕН"	шт	97		
10	Вентиляционные решетки типа SP-100	SP-160		"РОВЕН"	шт	141		
11	Турбодефлектор ⌀315	Tst-315		"ROTADO"	шт	6		
12	Турбодефлектор ⌀355	Tst-355		"ROTADO"	шт	2		
13	Турбодефлектор ⌀400	Tst-400		"ROTADO"	шт	11		
14	Покрытие огнезащитной ОБМ-ТехВЕНТ 60-1 кашированный алюм. фольгой, δ=20мм, EI60	ОБМ- ТехВЕНТ 60-1 Ф			$м^2$	2173		
15	Крепление воздуховодов				кг	558,0		

Позиция	Наименование и техническая характеристика	Тип, марка, обозначение документа опросного листа	Код оборудования, изделия материала	Завод-изготовитель	Единица измерения	Количество шт.	Масса единицы, кг	Примечание
1	2	3	4	5	6	7	8	9
	Противодымная вентиляция							
	Система ВД1							
ВД1.1	Вентилятор радиальный, электродвигатель 15кВт	ВРАН9-100-ДУ600-Н-01500/06 -У1-1-П0-0		"ВЕЗА"	шт	1		
ВД1.2	Фланец на стороне всасывания	ФОВ-100-Ц		"ВЕЗА"	шт	1		
ВД1.3	Соединитель мягкий на стороне всасывания	СОМ 600-ВРАН-100А-Ц		"ВЕЗА"	шт	1		
ВД1.4	Обратный клапан	ПРОК-1-Н-1000-2*000		"ВЕЗА"	шт	1		
5	Комлект виброизоляторов	КИВ-6		"ВЕЗА"	компл	1		
6	Клапан противопожарный универсальный 1200х400	КПУ-1Н-3-Н-1200х400-1*ф-МВ220-ВН-0-РОН120-0-0-0-МР3			шт	22		
7	Компенсатор линейный	СОМ 560-КАНАЛ-125*40-Ц			шт	5		
8	Воздуховод из оцинкованной стали класса П, δ=1мм, 1200х400				м	110		
9	Воздуховод из оцинкованной стали класса П, δ=1мм , ⌀1000				м	3		
10	Огнезащитное покрытие ОБМ-ТехВЕНТ 90-1 Ф - кашированный алюм. фольгой, δ=30мм,EI90	ОБМ-ТехВЕНТ 90-1 Ф		ТМ "ОБМ"	$м^2$	405		
11	Крепление воздуховодов				кг	150		
	Система ПД1							
ПД1.1	Обратный клапан	ПРОК-1-Н-700х300-0		"ВЕЗА"	шт	1		
ПД1.2	Переходник тороидальный	ПЕТ-ОСА-050-С		"ВЕЗА"	шт	1		
ПД1.3	Вентилятор осевой, электродвигатель 2.2 кВт	ОСА 501-050-Н-00220/2-У2		"ВЕЗА"	шт	1		
ПД1.4	Соеденитель мягкий	СОМ 400-ОСА-050-Ц		"ВЕЗА"	шт	1		
ПД1.5	Прямой участок воздуховода	ПУВ-ОСА-050-С		"ВЕЗА"	шт	1		
ПД1.6	Входной коллектор	ВКО-ОСА-050-С		"ВЕЗА"	шт	1		
ПД1.7	Сетка защитная	СЕМ-ОСА-050-С		"ВЕЗА"	шт	1		
ПД1.8	Монтажная опора	МОП-ОСА-050-С		"ВЕЗА"	шт	1		
9	Клапан противопожарный дымовой	ГЕРМИК-ДУ-3-650х650-1*ф-МВ220-ВН-КК-РОН120-МР3-0		"ВЕЗА"	шт	11		
10	Воздуховод из оцинкованной стали класса П, δ=1мм, 650х650				м	6		
11	Воздуховод из оцинкованной стали класса П, δ=1мм, 700х300				м	40		

Позиция	Наименование и техническая характеристика	Тип, марка, обозначение документа опросного листа	Код оборудования, изделия материала	Завод-изготовитель	Единица измерения	Количество шт.	Масса единицы, кг	Примечание
1	2	3	4	5	6	7	8	9
12	Воздуховод из оцинкованной стали класса П, δ=1мм,⌀500				м	0,8		
13	Огнезащитное покрытие ОБМ-ТехВЕНТ 90-1 Ф - кашированный алюм. фольгой, δ=30мм,EI90	ОБМ-ТехВЕНТ 90-1 Ф		ТМ "ОБМ"	$м^2$	90		
14	Крепление воздуховодов				кг	60		
	Система ПД2							
ПД2.1	Обратный клапан	ПРОК-1-Н-500х300-0		"ВЕЗА"	шт	1		
ПД2.2	Переходник тороидальный	ПЕТ-ОСА-050-С		"ВЕЗА"	шт	1		
ПД2.3	Вентилятор осевой, электродвигатель 2.2 кВт	ОСА 501-050-Н-00220/2-У2		"ВЕЗА"	шт	1		
ПД2.4	Соеденитель мягкий	СОМ 400-ОСА-050-Ц		"ВЕЗА"	шт	1		
ПД2.5	Прямой участок воздуховода	ПУВ-ОСА-050-С		"ВЕЗА"	шт	1		
ПД2.6	Входной коллектор	ВКО-ОСА-050-С		"ВЕЗА"	шт	1		
ПД2.7	Сетка защитная	СЕМ-ОСА-050-С		"ВЕЗА"	шт	1		
ПД2.8	Монтажная опора	МОП-ОСА-050-С		"ВЕЗА"	шт	1		
9	Клапан противопожарный дымовой	ГЕРМИК-ДУ-3-450х950-1*ф-МВ220-ВН-КК-РОН120-МР3-0		"ВЕЗА"	шт	11		
10	Воздуховод из оцинкованной стали класса П, δ=1мм, 450х950				м	6		
11	Воздуховод из оцинкованной стали класса П, δ=1мм, 500х300				м	40		
12	Воздуховод из оцинкованной стали класса П, δ=1мм, ⌀500				м	0,8		
13	Огнезащитное покрытие ОБМ-ТехВЕНТ 90-1 Ф - кашированный алюм. фольгой, δ=30мм,EI90	ОБМ-ТехВЕНТ 90-1 Ф		ТМ "ОБМ"	$м^2$	95		
14	Крепление воздуховодов				кг	60		
	Система ПД3							
ПД3.1	Обратный клапан	ПРОК-1-Н-700х300-0		"ВЕЗА"	шт	1		
ПД3.2	Переходник тороидальный	ПЕТ-ОСА-050-С		"ВЕЗА"	шт	1		
ПД3.3	Вентилятор осевой, электродвигатель 4 кВт	ОСА 501-050-Н-00400/2-У2		"ВЕЗА"	шт	1		
ПД3.4	Соеденитель мягкий	СОМ 400-ОСА-050-Ц		"ВЕЗА"	шт	1		
ПД3.5	Прямой участок воздуховода	ПУВ-ОСА-050-С		"ВЕЗА"	шт	1		
ПД3.6	Входной коллектор	ВКО-ОСА-050-С		"ВЕЗА"	шт	1		

Позиция	Наименование и техническая характеристика	Тип, марка, обозначение документа опросного листа	Код оборудования, изделия материала	Завод-изготовитель	Единица измерения	Количество шт.	Масса единицы, кг	Примечание
1	2	3	4	5	6	7	8	9
ПДЗ.7	Сетка защитная	СЕМ-ОСА-050-С		"ВЕЗА"	шт	1		
ПДЗ.8	Монтажная опора	МОП-ОСА-050-С		"ВЕЗА"	шт	1		
9	Клапан противопожарный дымовой	ГЕРМИК-ДУ-3-600х700-1*ф-МВ220-ВН-КК-РОН120-МР3-0		"ВЕЗА"	шт	10		
10	Воздуховод из оцинкованной стали класса П, δ=1мм, 600х700				м	5		
11	Воздуховод из оцинкованной стали класса П, δ=1мм, 700х300				м	36		
12	Воздуховод из оцинкованной стали класса П, δ=1мм, ⌀500				м	0,8		
13	Огнезащитное покрытие ОБМ-ТехВЕНТ 90-1Ф - кашированный алюм. фольгой, δ=30мм,EI90	ОБМ-ТехВЕНТ 90-1Ф		ТМ "ОБМ"	$м^2$	100		
14	Крепление воздуховодов				кг	60		
	Система ПДЗ.1							
1	Приточная установка	RW-S-(40-20)-O-1-N-L-P(KM.F-B1.1U/C.L.4/ D.9.12/V.F-A.F.РЦ.25.0,37. 2)+(K.3)		"Ровен"	к-т	1		
-	Защитный козырек			"Ровен"	шт	1		
-	Воздушный клапан	ВКм(RW)-390*200-ЭП		"Ровен"	шт	1		
-	Пустая секция	B1.1U		"Ровен"	шт	1		
-	Фильтр кассетный EU4	ФЯГ RW-(40-20)-O-C/L/4		"Ровен"	шт	1		
-	Электронагреватель, 12кВт	RW-(40-20)-O-R-D/9/12		"Ровен"	шт	1		
-	Приточный вентилятор	VRWRW(40-20)-РЦ-25-N-0,37/3000		"Ровен"	шт	1		
-	Гибкая вставка	ВГ(RW)-400*200-ш20-ш20 (70/100/70)		"Ровен"	шт	1		
-	Щит управления	Iк ЩУВЭК/3-К 12(380/3ф)-П 0,37(380/1,01А)/2.1/4.1/5.1/6/7/22-RW		"Ровен"	шт	1		
2	Клапан противопожарный дымовой	ГЕРМИК-ДУ-3-150х500-1*ф-МВ220-ВН-КК-РОН120-МР3-0		"ВЕЗА"	шт	10		
3	Воздуховод из оцинкованной стали класса П, δ=1мм, 150х500				м	5		
4	Воздуховод из оцинкованной стали класса П, δ=1мм, 150х350				м	36		
5	Воздуховод из оцинкованной стали класса П, δ=1мм, 400х200				м	2,5		
6	Огнезащитное покрытие ОБМ-ТехВЕНТ 90-1Ф - кашированный алюм. фольгой, δ=30мм,EI90	ОБМ-ТехВЕНТ 90-1Ф		ТМ "ОБМ"	$м^2$	60		
7	Крепление воздуховодов				кг	50		

Позиция	Наименование и техническая характеристика	Тип, марка, обозначение документа опросного листа	Код оборудования, изделия материала	Завод-изготовитель	Единица измерения	Количество шт.	Масса единицы, кг	Примечание
1	2	3	4	5	6	7	8	9
	Система ПД4							
ПД4.1	Обратный клапан	ПРОК-1-Н-1100х400-0		"ВЕЗА"	шт	1		
ПД4.2	Переходник тороидальный	ПЕТ-ОСА-080-С		"ВЕЗА"	шт	1		
ПД4.3	Вентилятор осевой, электродвигатель 5.5 кВт	ОСА-501-080-Н-00550/4-У2		"ВЕЗА"	шт	1		
ПД4.4	Соеденитель мягкий	СОМ 400-ОСА-080-Ц		"ВЕЗА"	шт	1		
ПД4.5	Прямой участок воздуховода	ПУВ-ОСА-080-С		"ВЕЗА"	шт	1		
ПД4.6	Входной коллектор	ВКО-ОСА-080-С		"ВЕЗА"	шт	1		
ПД4.7	Сетка защитная	СЕМ-ОСА-080-С		"ВЕЗА"	шт	1		
ПД4.8	Монтажная опора	МОП-ОСА-080-С		"ВЕЗА"	шт	1		
9	Воздуховод из оцинкованной стали класса П, δ=1мм, 1100х400				м	2		
10	Воздуховод из оцинкованной стали класса П, δ=1мм, ⌀1250				м	1		
11	Огнезащитное покрытие ОБМ-ТехВЕНТ 90-1 Ф - кашированный алюм. фольгой, δ=30мм,EI90	ОБМ-ТехВЕНТ 90-1 Ф		ТМ "ОБМ"	$м^2$	11		
12	Крепление воздуховодов				кг	40		
	Система ПД5							
ПД4.1	Обратный клапан	ПРОК-1-Н-1100х400-0		"ВЕЗА"	шт	1		
ПД4.2	Переходник тороидальный	ПЕТ-ОСА-080-С		"ВЕЗА"	шт	1		
ПД4.3	Вентилятор осевой, электродвигатель 5.5 кВт	ОСА-501-080-Н-00550/4-У2		"ВЕЗА"	шт	1		
ПД4.4	Соеденитель мягкий	СОМ 400-ОСА-080-Ц		"ВЕЗА"	шт	1		
ПД4.5	Прямой участок воздуховода	ПУВ-ОСА-080-С		"ВЕЗА"	шт	1		
ПД4.6	Входной коллектор	ВКО-ОСА-080-С		"ВЕЗА"	шт	1		
ПД4.7	Сетка защитная	СЕМ-ОСА-080-С		"ВЕЗА"	шт	1		
ПД4.8	Монтажная опора	МОП-ОСА-080-С		"ВЕЗА"	шт	1		
9	Воздуховод из оцинкованной стали класса П, δ=1мм, 1100х400				м	2		
10	Воздуховод из оцинкованной стали класса П, δ=1мм, ⌀1250				м	1		
11	Огнезащитное покрытие ОБМ-ТехВЕНТ 90-1 Ф - кашированный алюм. фольгой, δ=30мм,EI90	ОБМ-ТехВЕНТ 90-1 Ф		ТМ "ОБМ"	$м^2$	11		
12	Крепление воздуховодов				кг	40		